SISTEMI E DISPOSITIVI ANTICADUTA DALL'ALTO CONFORMI UNI EN 795

progettazione | installazione | manutenzione | certificazione | verifiche statiche

SONZOGNI SINTESI s.r.l.

Sede Operativa:

24121 BERGAMO Via P. Rovelli, 25 - Tel. 035.0448433 - Fax 035.0448432 - Cell. 328 8332889

tecnico@sonzognisintesi.it - amministrazione@sonzognisintesi.it - P.E.C.: sonzognisintesisrl@pec.it

LINEE VITA TAU SAFE SYSTEM

ANNO 2014

SISTEMI E DISPOSITIVI ANTICADUTA DALL'ALTO CONFORMI UNI EN 795

progettazione | installazione | manutenzione | certificazione | verifiche statiche

SONZOGNI SINTESI s.r.l.

LINEE VITA TAU SAFE SYSTEM

Nei lavori in quota di qualsiasi genere, oltre l'altezza massima del piano stabile di mt. 2, è d'obbligo che gli operatori utilizzino idonei sistemi di protezione contro le cadute dall'alto (art. 115 D.lgs 81/08 D.G.R. Lombardia n°VII/19344 del 23/7/2004), che si dividono principalmente in due categorie:

- **SISTEMI DI PROTEZIONE COLLETTIVA:**

ponteggi / trabattelli / parapetti / barriere etc.

- **SISTEMI DI PROTEZIONE INDIVIDUALE :**
- ganci **Classe A1 e A2** (l'impiego dei dispositivi di ancoraggio puntuali o ganci da tetto **è consentito solo per brevi spostamenti** laddove le linee di ancoraggio risultino non installabili per caratteristiche o conformazione della copertura)
- linee flessibili **Classe C**
- linee a binari rigidi **Classe D**
- ancoraggi a corpo morto **Classe E**

Il camminamento sulle coperture deve garantire sempre in ogni istante , a partire dal punto di accesso , il passaggio e la sosta in sicurezza per gli operatori.

RICHIAMI NORMATIVI - OBBLIGO DI MANUTENZIONE - RESPONSABILITÀ DEL COMMITTENTE

La Regione Lombardia stabilisce che i dispositivi da installare in copertura "ancoraggi" debbano possedere i requisiti previsti dalla normativa UNI EN 795 e dalle norme in essa richiamate, inoltre gli stessi devono essere realizzati in modo da mantenere nel tempo le necessarie caratteristiche di resistenza e solidità.

L'azione di mantenimento di tali requisiti è a carico del responsabile dell'edificio (proprietario o amministratore) e deve essere esercitata sulla base di adeguati programmi di manutenzione eseguiti da personale specializzato secondo le prescrizioni del fabbricante e comunque si deve prevedere che almeno una volta ogni 12 mesi il sistema di ancoraggio debba essere controllato da personale competente e che tale ispezione venga annotata sul registro dell'impianto e sul cartello apposto nei pressi dell'accesso alla copertura.

(art. 4 decreto Regione Lombardia n.1 IV del 14/01/2000)

(norma Uni EN 795/Uni EN 360)

La garanzia decennale rilasciata dal fabbricante dei componenti installati e la manutenzione dell'impianto sono due aspetti completamente distinti: la garanzia non esclude la manutenzione. Il committente o responsabile dei lavori (proprietario o amministratore), anche nel caso di affidamento dei lavori ad un'unica impresa o ad un lavoratore autonomo, (che sia esso antennista, idraulico, etc...) deve considerare il luogo di lavoro come "cantiere temporaneo e mobile" e quindi è tenuto a verificare l'idoneità tecnico-professionale di chi vi accede.

(art. 90 d.lgs 81/08)

Per poter compiere lavorazioni in luoghi che comportino il rischio di caduta dall'alto e utilizzare i dispositivi destinati a salvaguardare da questo specifico rischio, l'addestramento è indispensabile. Per cui chiunque debba operare esponendosi a questo rischio deve aver conseguito la necessaria abilitazione. Il controllo di tali requisiti è a carico del committente.

(D.lgs 81/08 Articolo 77 d. lgs 4 dicembre 1992, n. 475 Articolo 4, Comma 8)

INDICE

PALI

Palo a base piana

pag. 9 ASP0 Palo H. 215 mm
10 ASP1 Palo H. 350 mm
11 ASP2 Palo H. 440 mm

Palo a base doppia falda

12
13
pag. 14 ASF0 Palo H. 215 mm
ASF1 Palo H. 350 mm
ASF2 Palo H. 440 mm

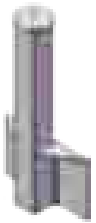

Palo fissaggio laterale

pag. 15 AFL

Palo a base inclinata

pag. 16 ASI1 Palo H. 350 mm
17 ASI2 Palo H. 440 mm

CONTROPIASTRE

Contropiastra

pag. 18 ECP Contropiastra per palo ASP/ASI/AFL
19 ECP2 Contropiastra per palo ASF

Contropiastra a U

pag. 20 ECPU Contropiastra per palo ASP/ASI
21 ECPU2 Contropiastra per palo ASF

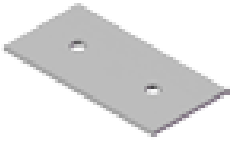

Contropiastra per punto fisso

pag. 22 ECP1

ELEMENTI

Elemento di partenza

pag. 23 ESP

Elemento intermedio

pag. 24 ESI

Elemento intermedio

pag. 25 ESI2

Elemento angolare

pag. 26 ERA

Elemento girevole

pag. 27 EGA2

Elemento di ripartenza angolare

pag. 28 ESPA

Elemento adattatore

pag. 29 ESAFE

STAFFE E PUNTI FISSI

Staffa zincata sottocoppo

pag. 30 PF

Staffa zincata sottocoppo stretta

pag. 31 PF1

Staffa zincata alta

pag. 32 PF1H

Staffa zincata dritta

pag. 33 PF1D

Staffa inox sottocoppo

pag. 24 PFA

Regolo orizzontale per staffa sottocoppo

pag. 35 RGPF

Punto fisso inox classe A2 per lastre e pannelli

pag. 36 PF2

Punto fisso inox classe A1

pag. 37 PFA1

ELEMENTI TELESCOPICI

Base controventata per palo telescopico H. 500

pag. 38 BPR1

Base controventata per palo telescopico H. 1000

pag. 39 BPR2

Braccio telescopico per base controventata

pag. 40 BTL1 - BTL2 - BTL3

ACCESSORI DI RIVESTIMENTO E IMPERMEABILIZZAZIONE

pag. 41 CNP Conversa piombo universale piana

pag. 42 CNPI Conversa piombo universale inclinata

pag. 43 CNZ Conversa zincotitanio

pag. 43 CAL Rivestimento alluminio preverniciato

pag. 44 GAP Sgocciolatoio alluminio preverniciato

INDICE

COMPONENTI VARI

pag. 44 FID8 Fune inox aisi 316 diam. 8

pag. 45 KLV Kit linea vita completo

PIASTRE PER ANCORAGGIO

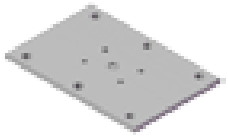

Ancoraggio a muro verticale

pag. 46 PPA

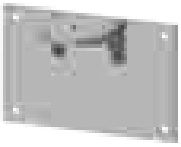

Ancoraggio a muro orizzontale

pag. 47 PPO

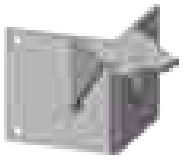

Ancoraggio a muro ang. esterno

pag. 48 PPE

Ancoraggio a muro ang. interno

pag. 49 PPI

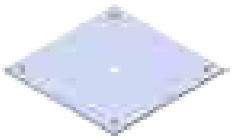

Ancoraggio staffa classe A2

pag. 50 PAM

STAFFE PER FISSAGGIO

Coppia staffe per fissaggio su travetti

pag. 51 SPF Staffe per palo ASF
52 SPP Staffe per palo ASP/ASI

AGGANCI E FERMI

pag. 53 ASU Aggancio scala universale
53 SIS Staffa inclinata per aggancio scala
54 STOP-T Sistema fermo

ASP0, H.215 mm
PALO A BASE PIANA

CLASSE A1 C

Materiale: Fe 360 B - Trattamenti: zincatura

Dispositivo per la formazione di : Punto fisso Classe A1 – Linea Vita Classe C

Compatibile con : ESP (elemento di partenza) ESI (elemento intermedio) ERA (elemento angolare)
EGA2 (elemento girevole) ESPA (elemento di ripartenza angolare)

Numero massimo di utilizzatori: 2

Forza massima applicabile nella fune: 12 KN

Reazioni vincolari

Ognuno dei sei punti di fissaggio predisposti deve essere in grado di sopportare in sicurezza le seguenti forze:

- Carico orizzontale comunque diretto (sforzo di taglio): 5.000 N
- Carico verticale in estrazione (sforzo di trazione): 14.000 N

FOTOGRAFIA

SCHEMA TECNICO

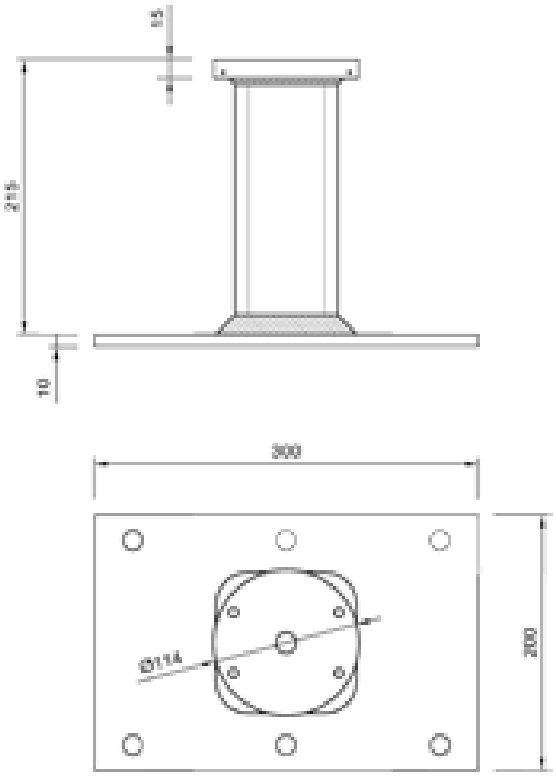

Precauzioni per l'installatore

- Importante la valutazione della qualità del supporto (soletta in Ca, trave legno, trave Fe) dove ancorare il dispositivo (consigliabile la consultazione di un ingegnere qualificato).
- La manomissione o alterazione delle proprietà meccaniche e o strutturali del dispositivo non sono ammissibili (il fabbricante nella dichiarazione di conformità del dispositivo dichiara espressamente il declino di ogni responsabilità e l'immediata decadenza delle stessa).
- Consigliabile per tanto la consultazione della procedura di installazione data dal fabbricante con relative specifiche per le tipologie di fissaggio da utilizzare.

Riferimenti Normativi : UNI EN 795 – UNI EN 365 – UNI EN 362

Tau Safe System S.r.l. si riserva il diritto, in ogni momento e senza preavviso, di apportare modifiche alle specifiche dei prodotti.

ASP1, H.350 mm
PALO A BASE PIANA

CLASSE A1 C

Materiale: Fe 360 B - Trattamenti: zincatura

Dispositivo per la formazione di : Punto fisso Classe A1 – Linea Vita Classe C

Compatibile con : ESP (elemento di partenza) ESI (elemento intermedio) ERA (elemento angolare)
EGA2 (elemento girevole) ESPA (elemento di ripartenza angolare)

Numero massimo di utilizzatori: 2

Forza massima applicabile nella fune: 12 KN

Reazioni vincolari

Ognuno dei sei punti di fissaggio predisposti deve essere in grado di sopportare in sicurezza le seguenti forze:

- Carico orizzontale comunque diretto (sforzo di taglio): 5.000 N
- Carico verticale in estrazione (sforzo di trazione): 16.000 N

FOTOGRAFIA

SCHEMA TECNICO

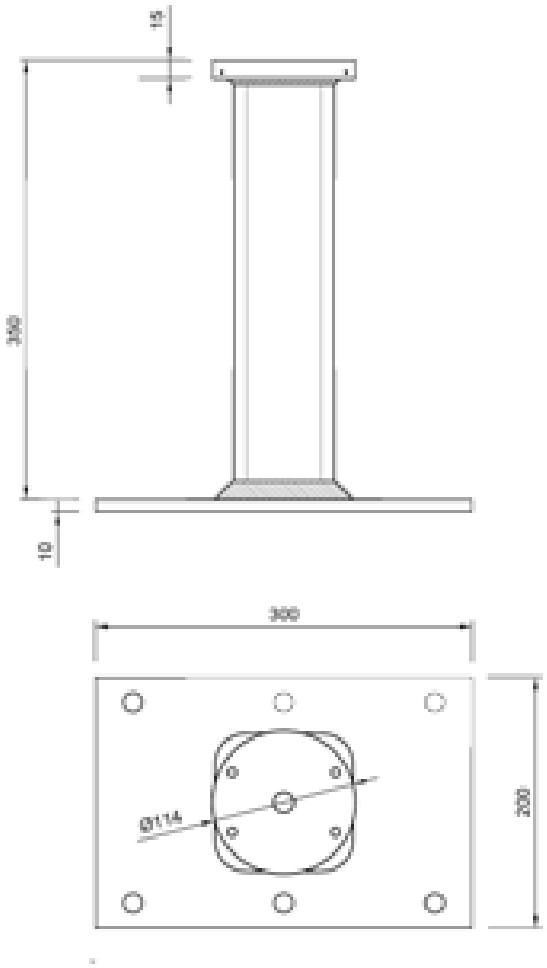

Precauzioni per l'installatore

- Importante la valutazione della qualità del supporto (soletta in Ca, trave legno, trave Fe) dove ancorare il dispositivo (consigliabile la consultazione di un ingegnere qualificato).
- La manomissione o alterazione delle proprietà meccaniche e o strutturali del dispositivo non sono ammissibili (il fabbricante nella dichiarazione di conformità del dispositivo dichiara espressamente il declino di ogni responsabilità e l'immediata decadenza delle stessa).
- Consigliabile per tanto la consultazione della procedura di installazione data dal fabbricante con relative specifiche per le tipologie di fissaggio da utilizzare.

Riferimenti Normativi : UNI EN 795 – UNI EN 365 – UNI EN 362

Tau Safe System S.r.l. si riserva il diritto, in ogni momento e senza preavviso, di apportare modifiche alle specifiche dei prodotti.

ASP2, H.440 mm
PALO A BASE PIANA

CLASSE A1 C

Materiale: Fe 360 B - Trattamenti: zincatura

Dispositivo per la formazione di : Punto fisso Classe A1 – Linea Vita Classe C

Compatibile con : ESP (elemento di partenza) ESI (elemento intermedio) ERA (elemento angolare)
EGA2 (elemento girevole) ESPA (elemento di ripartenza angolare)

Numero massimo di utilizzatori: 2

Forza massima applicabile nella fune: 12 KN

Reazioni vincolari

Ognuno dei sei punti di fissaggio predisposti deve essere in grado di sopportare in sicurezza le seguenti forze:

- Carico orizzontale comunque diretto (sforzo di taglio): 5.000 N
- Carico verticale in estrazione (sforzo di trazione): 17.000 N

FOTOGRAFIA

SCHEMA TECNICO

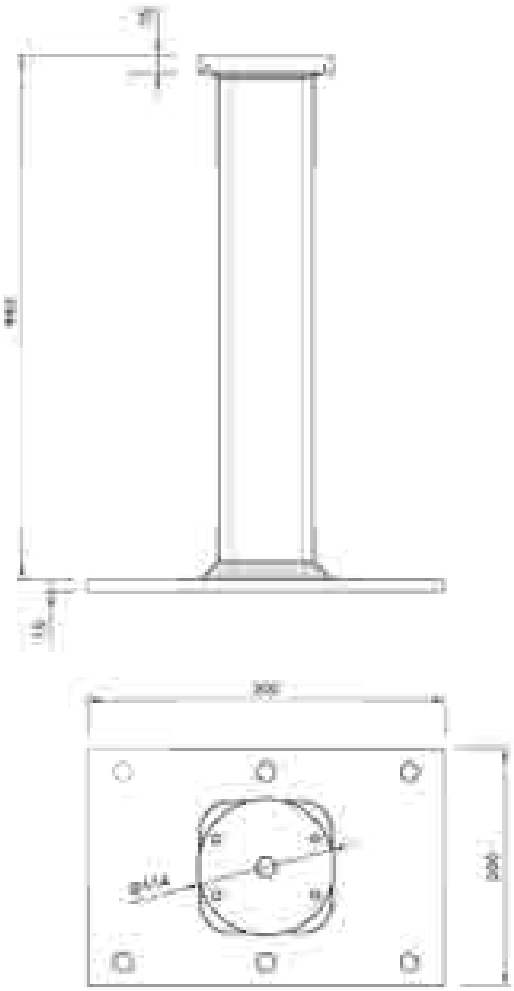

Precauzioni per l'installatore

- Importante la valutazione della qualità del supporto (soletta in Ca, trave legno, trave Fe) dove ancorare il dispositivo (consigliabile la consultazione di un ingegnere qualificato).
- La manomissione o alterazione delle proprietà meccaniche e o strutturali del dispositivo non sono ammissibili (il fabbricante nella dichiarazione di conformità del dispositivo dichiara espressamente il declino di ogni responsabilità e l'immediata decadenza delle stessa).
- Consigliabile per tanto la consultazione della procedura di installazione data dal fabbricante con relative specifiche per le tipologie di fissaggio da utilizzare.

Riferimenti Normativi : UNI EN 795 – UNI EN 365 – UNI EN 362

Tau Safe System S.r.l. si riserva il diritto, in ogni momento e senza preavviso, di apportare modifiche alle specifiche dei prodotti.

ASF0, H.215 mm

PALO A BASE DOPPIA FALDA

CLASSE A1 C

Materiale: Fe 360 B - Trattamenti: zincatura

Dispositivo per la formazione di : Punto fisso Classe A1 – Linea Vita Classe C

Compatibile con : ESP (elemento di partenza) ESI (elemento intermedio) ERA (elemento angolare)
EGA2 (elemento girevole) ESPA (elemento di ripartenza angolare)

Numero massimo di utilizzatori: 2

Forza massima applicabile nella fune: 12 KN

Reazioni vincolari

Ognuno dei cinque punti di fissaggio predisposti deve essere in grado di sopportare in sicurezza le seguenti forze:

- Carico orizzontale comunque diretto (sforzo di taglio): 7.000 N
- Carico verticale in estrazione (sforzo di trazione): 15.000 N

FOTOGRAFIA

SCHEMA TECNICO

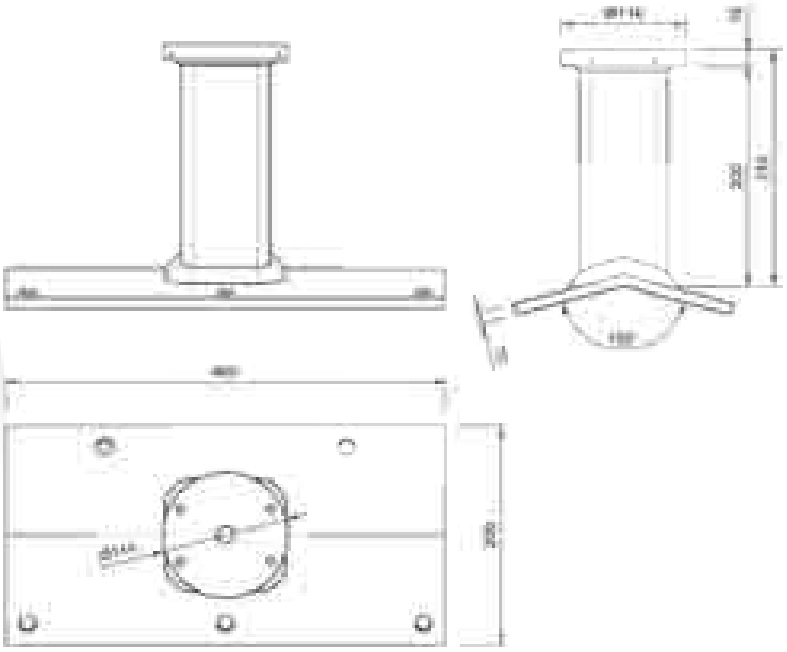

Precauzioni per l'installatore

- Importante la valutazione della qualità del supporto (soletta in Ca, trave legno, trave Fe) dove ancorare il dispositivo (consigliabile la consultazione di un ingegnere qualificato).
- La manomissione o alterazione delle proprietà meccaniche e o strutturali del dispositivo non sono ammissibili (il fabbricante nella dichiarazione di conformità del dispositivo dichiara espressamente il declino di ogni responsabilità e l'immediata decadenza delle stessa).
- Consigliabile per tanto la consultazione della procedura di installazione data dal fabbricante con relative specifiche per le tipologie di fissaggio da utilizzare.

Riferimenti Normativi : UNI EN 795 – UNI EN 365 – UNI EN 362

Tau Safe System S.r.l. si riserva il diritto, in ogni momento e senza preavviso, di apportare modifiche alle specifiche dei prodotti.

ASF1, H.350 mm

PALO A BASE DOPPIA FALDA

CLASSE A1 C

Materiale: Fe 360 B - Trattamenti: zincatura

Dispositivo per la formazione di : Punto fisso Classe A1 – Linea Vita Classe C

Compatibile con : ESP (elemento di partenza) ESI (elemento intermedio) ERA (elemento angolare)
EGA2 (elemento girevole) ESPA (elemento di ripartenza angolare)

Numero massimo di utilizzatori: 2

Forza massima applicabile nella fune: 12 KN

Reazioni vincolari

Ognuno dei cinque punti di fissaggio predisposti deve essere in grado di sopportare in sicurezza le seguenti forze:

- Carico orizzontale comunque diretto (sforzo di taglio): 7.000 N
- Carico verticale in estrazione (sforzo di trazione): 16.000 N

FOTOGRAFIA

SCHEMA TECNICO

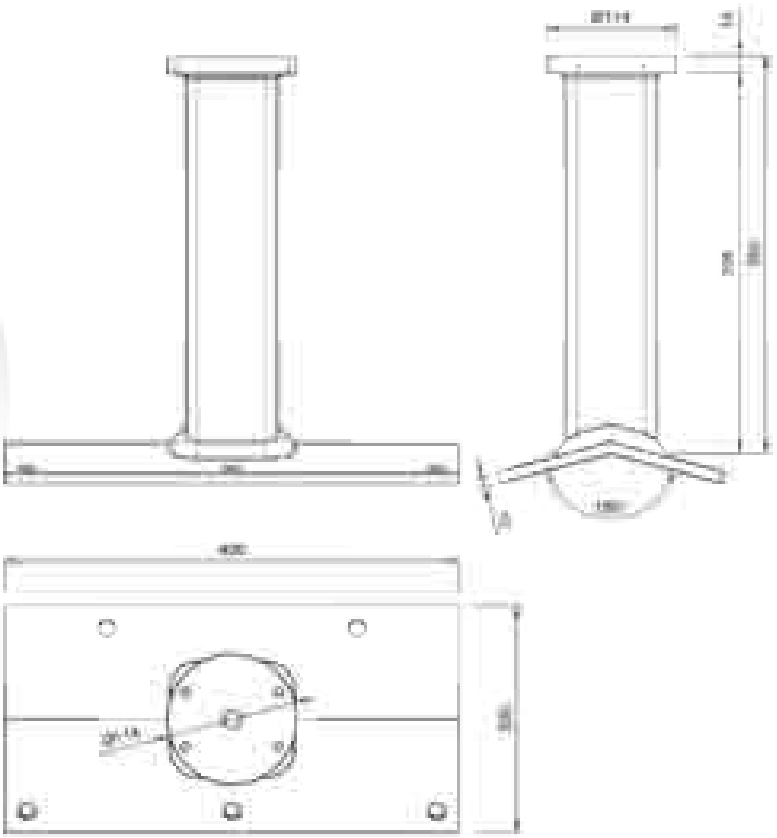

Precauzioni per l'installatore

- Importante la valutazione della qualità del supporto (soletta in Ca, trave legno, trave Fe) dove ancorare il dispositivo (consigliabile la consultazione di un ingegnere qualificato).
- La manomissione o alterazione delle proprietà meccaniche e o strutturali del dispositivo non sono ammissibili (il fabbricante nella dichiarazione di conformità del dispositivo dichiara espressamente il declino di ogni responsabilità e l'immediata decadenza delle stessa).
- Consigliabile per tanto la consultazione della procedura di installazione data dal fabbricante con relative specifiche per le tipologie di fissaggio da utilizzare.

Riferimenti Normativi : UNI EN 795 – UNI EN 365 – UNI EN 362

Tau Safe System S.r.l. si riserva il diritto, in ogni momento e senza preavviso, di apportare modifiche alle specifiche dei prodotti.

ASF2, H.440 mm

PALO A BASE DOPPIA FALDA

CLASSE A1 C

Materiale: Fe 360 B - Trattamenti: zincatura

Dispositivo per la formazione di : Punto fisso Classe A1 – Linea Vita Classe C

Compatibile con : ESP (elemento di partenza) ESI (elemento intermedio) ERA (elemento angolare)
EGA2 (elemento girevole) ESPA (elemento di ripartenza angolare)

Numero massimo di utilizzatori: 2

Forza massima applicabile nella fune: 12 KN

Reazioni vincolari

Ognuno dei cinque punti di fissaggio predisposti deve essere in grado di sopportare in sicurezza le seguenti forze:

- Carico orizzontale comunque diretto (sforzo di taglio): 7.000 N
- Carico verticale in estrazione (sforzo di trazione): 17.000 N

FOTOGRAFIA

SCHEMA TECNICO

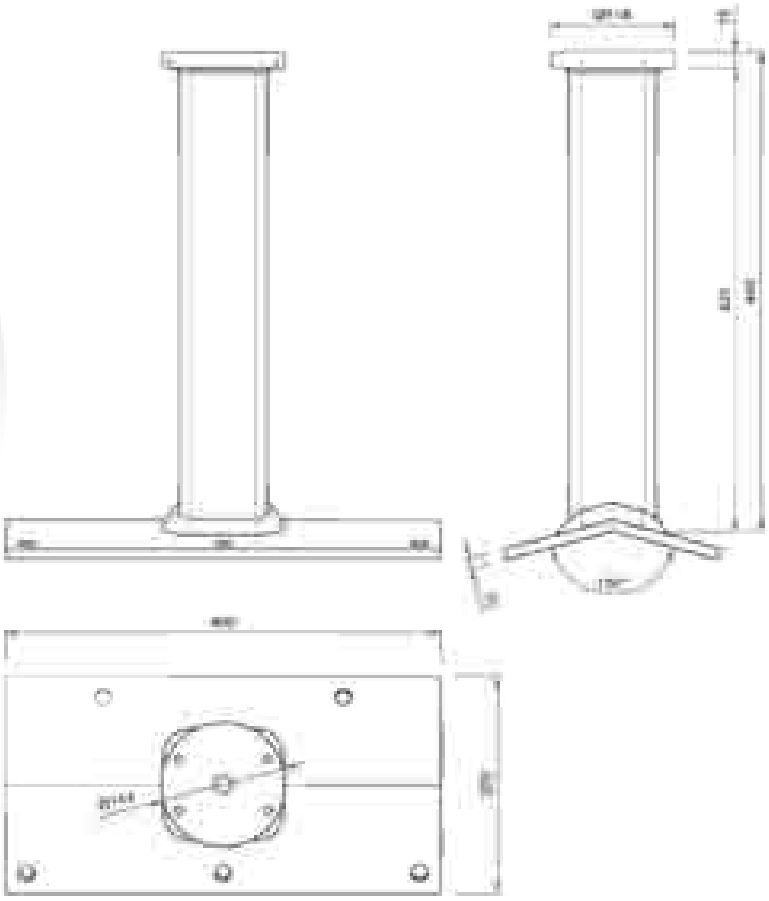

Precauzioni per l'installatore

- Importante la valutazione della qualità del supporto (soletta in Ca, trave legno, trave Fe) dove ancorare il dispositivo (consigliabile la consultazione di un ingegnere qualificato).
- La manomissione o alterazione delle proprietà meccaniche e o strutturali del dispositivo non sono ammissibili (il fabbricante nella dichiarazione di conformità del dispositivo dichiara espressamente il declino di ogni responsabilità e l'immediata decadenza delle stessa).
- Consigliabile per tanto la consultazione della procedura di installazione data dal fabbricante con relative specifiche per le tipologie di fissaggio da utilizzare.

Riferimenti Normativi : UNI EN 795 – UNI EN 365 – UNI EN 362

Tau Safe System S.r.l. si riserva il diritto, in ogni momento e senza preavviso, di apportare modifiche alle specifiche dei prodotti.

AFL
PALO FISSAGGIO LATERALE

CLASSE A1 C

Materiale: Fe 360 B - Trattamenti: zincatura

Dispositivo per la formazione di : Punto fisso Classe A1 – Linea Vita Classe C

Compatibile con : ESP (elemento di partenza) ESI (elemento intermedio) ERA (elemento angolare)
EGA2 (elemento girevole) ESPA (elemento di ripartenza angolare)

Numero massimo di utilizzatori: 2

Forza massima applicabile nella fune: 12 KN

Reazioni vincolari con fune perpendicolare

Ognuno dei sei punti di fissaggio predisposti deve essere in grado di sopportare in sicurezza le seguenti forze:

- Carico orizzontale comunque diretto (sforzo di taglio): 25.000 N
- Carico verticale in estrazione (sforzo di trazione): 26.000 N

Reazioni vincolari con fune parallela

Ognuno dei sei punti di fissaggio predisposti deve essere in grado di sopportare in sicurezza le seguenti forze:

- Carico orizzontale comunque diretto (sforzo di taglio): 7.000 N
- Carico verticale in estrazione (sforzo di trazione): 16.000 N

FOTOGRAFIA

SCHEMA TECNICO

Precauzioni per l'installatore

- Importante la valutazione della qualità del supporto (soletta in Ca, trave legno, trave Fe) dove ancorare il dispositivo (consigliabile la consultazione di un ingegnere qualificato).
- La manomissione o alterazione delle proprietà meccaniche e o strutturali del dispositivo non sono ammissibili (il fabbricante nella dichiarazione di conformità del dispositivo dichiara espressamente il declino di ogni responsabilità e l'immediata decadenza delle stessa).
- Consigliabile per tanto la consultazione della procedura di installazione data dal fabbricante con relative specifiche per le tipologie di fissaggio da utilizzare.

Riferimenti Normativi : UNI EN 795 – UNI EN 365 – UNI EN 362

Tau Safe System S.r.l. si riserva il diritto, in ogni momento e senza preavviso, di apportare modifiche alle specifiche dei prodotti.

ASI1, H.350 mm

PALO BASE INCLINATA

CLASSE A1 C

Materiale: Fe 360 B - Trattamenti: zincatura

Dispositivo per la formazione di : Punto fisso Classe A1 – Linea Vita Classe C

Compatibile con : ESP (elemento di partenza) ESI (elemento intermedio) ERA (elemento angolare)
EGA2 (elemento girevole) ESPA (elemento di ripartenza angolare)

Numero massimo di utilizzatori: 2

Forza massima applicabile nella fune: 12 KN

Reazioni vincolari

Ognuno dei sei punti di fissaggio predisposti deve essere in grado di sopportare in sicurezza le seguenti forze:

- Carico orizzontale comunque diretto (sforzo di taglio): 8.000 N
- Carico verticale in estrazione (sforzo di trazione): 16.500 N

FOTOGRAFIA

SCHEMA TECNICO

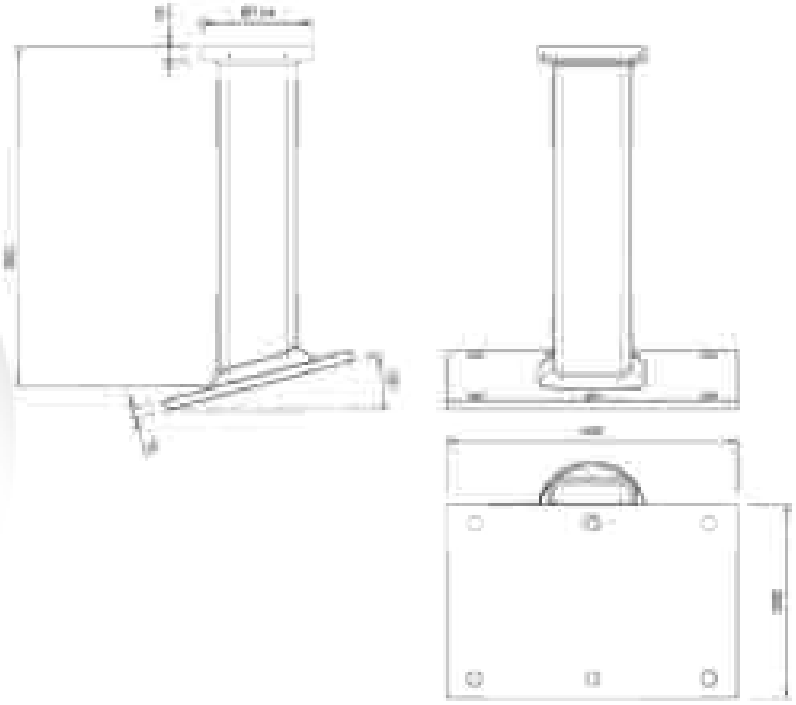

Precauzioni per l'installatore

- Importante la valutazione della qualità del supporto (soletta in Ca, trave legno, trave Fe) dove ancorare il dispositivo (consigliabile la consultazione di un ingegnere qualificato).
- La manomissione o alterazione delle proprietà meccaniche e o strutturali del dispositivo non sono ammissibili (il fabbricante nella dichiarazione di conformità del dispositivo dichiara espressamente il declino di ogni responsabilità e l'immediata decadenza delle stessa).
- Consigliabile per tanto la consultazione della procedura di installazione data dal fabbricante con relative specifiche per le tipologie di fissaggio da utilizzare.

Riferimenti Normativi : UNI EN 795 – UNI EN 365 – UNI EN 362

Tau Safe System S.r.l. si riserva il diritto, in ogni momento e senza preavviso, di apportare modifiche alle specifiche dei prodotti.

ASI2, H.440 mm
PALO BASE INCLINATA

CLASSE A1 C

Materiale: Fe 360 B - Trattamenti: zincatura

Dispositivo per la formazione di : Punto fisso Classe A1 – Linea Vita Classe C

Compatibile con : ESP (elemento di partenza) ESI (elemento intermedio) ERA (elemento angolare)
EGA2 (elemento girevole) ESPA (elemento di ripartenza angolare)

Numero massimo di utilizzatori: 2

Forza massima applicabile nella fune: 12 KN

Reazioni vincolari

Ognuno dei sei punti di fissaggio predisposti deve essere in grado di sopportare in sicurezza le seguenti forze:

- Carico orizzontale comunque diretto (sforzo di taglio): 8.000 N
- Carico verticale in estrazione (sforzo di trazione): 17.500 N

FOTOGRAFIA

SCHEMA TECNICO

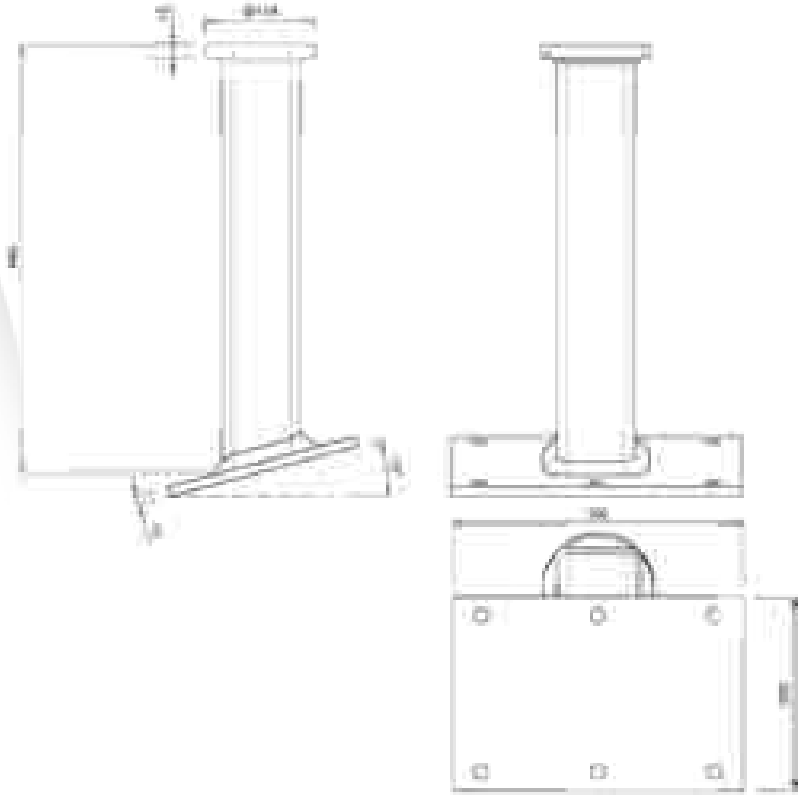

Precauzioni per l'installatore

- Importante la valutazione della qualità del supporto (soletta in Ca, trave legno, trave Fe) dove ancorare il dispositivo (consigliabile la consultazione di un ingegnere qualificato).
- La manomissione o alterazione delle proprietà meccaniche e o strutturali del dispositivo non sono ammissibili (il fabbricante nella dichiarazione di conformità del dispositivo dichiara espressamente il declino di ogni responsabilità e l'immediata decadenza delle stessa).
- Consigliabile per tanto la consultazione della procedura di installazione data dal fabbricante con relative specifiche per le tipologie di fissaggio da utilizzare.

Riferimenti Normativi : UNI EN 795 – UNI EN 365 – UNI EN 362

Tau Safe System S.r.l. si riserva il diritto, in ogni momento e senza preavviso, di apportare modifiche alle specifiche dei prodotti.

ECP

CONTROPIASTRA PER PALO ASP - ASI - AFL

CLASSE A1 C

Materiale: Fe 360 B - Trattamenti: zincatura

Dispositivo per la formazione di : Punto fisso Classe A2 – Linea Vita Classe C

Compatibile con : palo a base piana ASP0 - ASP1 – ASP2
palo a base inclinata ASI1 - ASI2 - AFL

Carico di rottura minimo: 360 N/mm2

Carico di snervamento: 235 N/mm2

FOTOGRAFIA

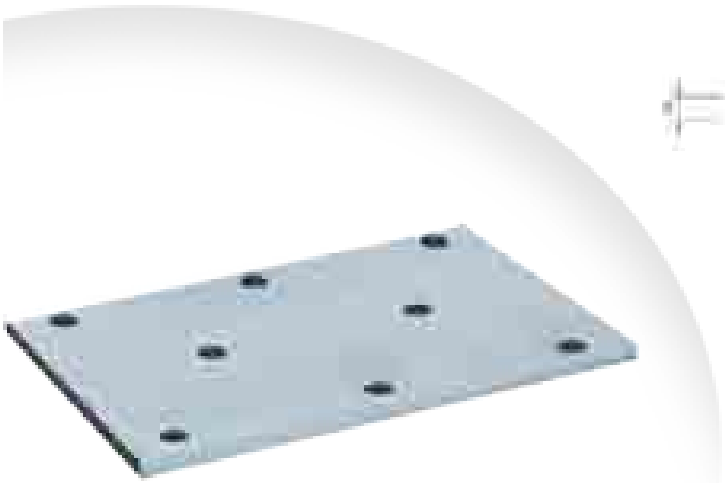

SCHEMA TECNICO

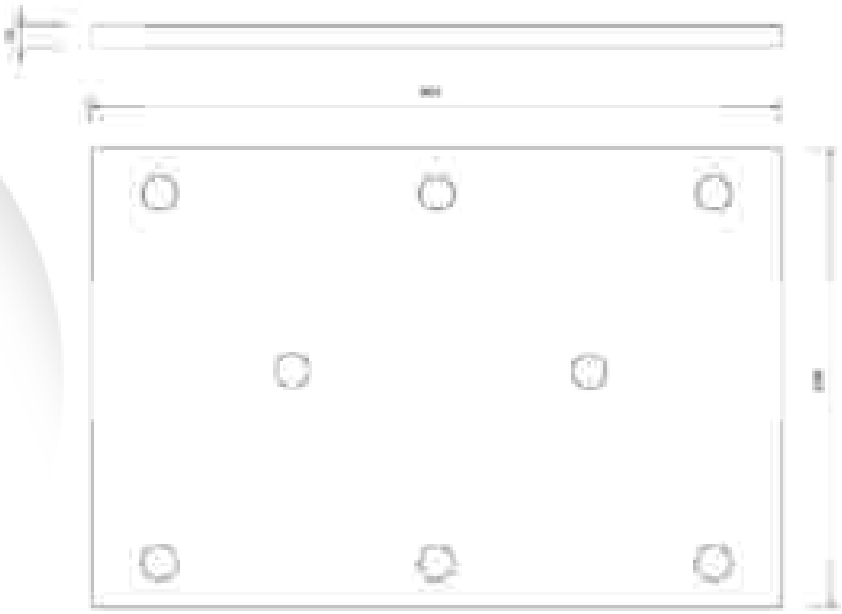

Precauzioni per l'installatore

- Importante la valutazione della qualità del supporto da cravattare (soletta in Ca, trave legno, trave Fe). Consigliabile la consultazione di un ingegnere qualificato.
- La manomissione o alterazione delle proprietà meccaniche e o strutturali del dispositivo non sono ammissibili (il fabbricante nella dichiarazione di conformità del dispositivo dichiara espressamente il declino di ogni responsabilità e l'immediata decadenza delle stessa).
- Consigliabile per tanto la consultazione della procedura di installazione data dal fabbricante con relative specifiche per le tipologie di fissaggio da utilizzare.

Riferimenti Normativi : UNI EN 795 – UNI EN 365 – UNI EN 362

Tau Safe System S.r.l. si riserva il diritto, in ogni momento e senza preavviso, di apportare modifiche alle specifiche dei prodotti.

ECP2
CONTROPIASTRA PER PALO ASF

CLASSE A1 C

Materiale: Fe 360 B - Trattamenti: zincatura

Dispositivo per la formazione di : Linea Vita Classe C

Compatibile con : palo a base doppia falda ASF0 - ASF1 - ASF2

Carico di rottura minimo: 360 N/mm2

Carico di snervamento: 235 N/mm2

FOTOGRAFIA

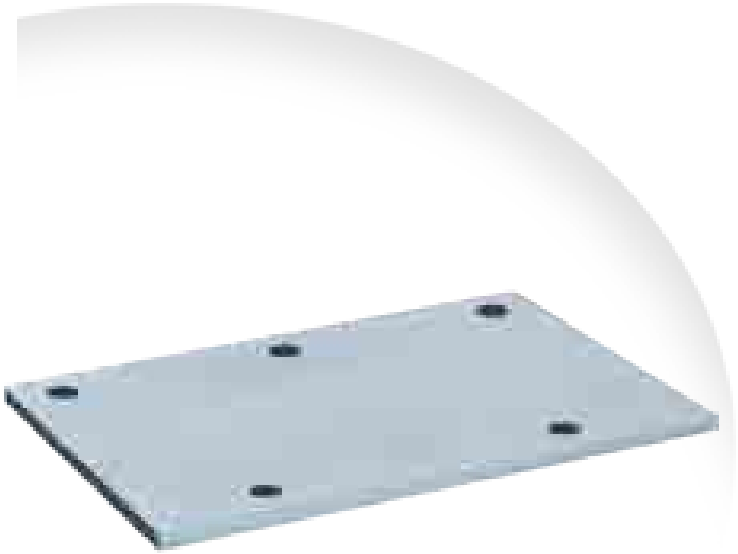

SCHEMA TECNICO

Precauzioni per l'installatore

- Importante la valutazione della qualità del supporto da cravattare (soletta in Ca, trave legno, trave Fe). Consigliabile la consultazione di un ingegnere qualificato.
- La manomissione o alterazione delle proprietà meccaniche e o strutturali del dispositivo non sono ammissibili (il fabbricante nella dichiarazione di conformità del dispositivo dichiara espressamente il declino di ogni responsabilità e l'immediata decadenza delle stessa).
- Consigliabile per tanto la consultazione della procedura di installazione data dal fabbricante con relative specifiche per le tipologie di fissaggio da utilizzare.

Riferimenti Normativi : UNI EN 795 – UNI EN 365 – UNI EN 362

Tau Safe System S.r.l. si riserva il diritto, in ogni momento e senza preavviso, di apportare modifiche alle specifiche dei prodotti.

ECPU

CONTROPIASTRA A "U" PER PALO ASP - ASI

CLASSE A1 C

Materiale: Fe 360 B - Trattamenti: zincatura

Dispositivo per la formazione di : Punto fisso Classe A1 – Linea Vita Classe C

Compatibile con : palo a base piana ASP0 - ASP1 - ASP2
palo a base inclinata ASI1 - ASI2

Carico di rottura minimo: 360 N/mm2

Carico di snervamento: 235 N/mm2

FOTOGRAFIA

SCHEMA TECNICO

Precauzioni per l'installatore

- Importante la valutazione della qualità del supporto da cravattare (soletta in Ca, trave legno, trave Fe). Consigliabile la consultazione di un ingegnere qualificato.
- La manomissione o alterazione delle proprietà meccaniche e o strutturali del dispositivo non sono ammissibili (il fabbricante nella dichiarazione di conformità del dispositivo dichiara espressamente il declino di ogni responsabilità e l'immediata decadenza delle stessa).
- Consigliabile per tanto la consultazione della procedura di installazione data dal fabbricante con relative specifiche per le tipologie di fissaggio da utilizzare.

Riferimenti Normativi : UNI EN 795 – UNI EN 365 – UNI EN 362

Tau Safe System S.r.l. si riserva il diritto, in ogni momento e senza preavviso, di apportare modifiche alle specifiche dei prodotti.

ECPU2
CONTROPIASTRA A "U" PER PALO ASF

CLASSE A1 C

Materiale: Fe 360 B - Trattamenti: zincatura

Dispositivo per la formazione di : Punto fisso Classe A1 – Linea Vita Classe C

Compatibile con : palo a base doppia falda ASF0 - ASF1 - ASF2

Carico di rottura minimo: 360 N/mm2

Carico di snervamento: 235 N/mm2

FOTOGRAFIA

SCHEMA TECNICO

Precauzioni per l'installatore

- Importante la valutazione della qualità del supporto da cravattare (soletta in Ca, trave legno, trave Fe). Consigliabile la consultazione di un ingegnere qualificato.
- La manomissione o alterazione delle proprietà meccaniche e o strutturali del dispositivo non sono ammissibili (il fabbricante nella dichiarazione di conformità del dispositivo dichiara espressamente il declino di ogni responsabilità e l'immediata decadenza delle stessa).
- Consigliabile per tanto la consultazione della procedura di installazione data dal fabbricante con relative specifiche per le tipologie di fissaggio da utilizzare.

Riferimenti Normativi : UNI EN 795 – UNI EN 365 – UNI EN 362

Tau Safe System S.r.l. si riserva il diritto, in ogni momento e senza preavviso, di apportare modifiche alle specifiche dei prodotti.

ECP1

CONTROPIASTRA PER PUNTO FISSO

CLASSE A1

Materiale: Fe 360 B - Trattamenti: burattatura e zincatura

Dispositivo per la formazione di : Punto fisso Classe A1

Compatibile con : punto fisso mod. PFA1

FOTOGRAFIA

SCHEMA TECNICO

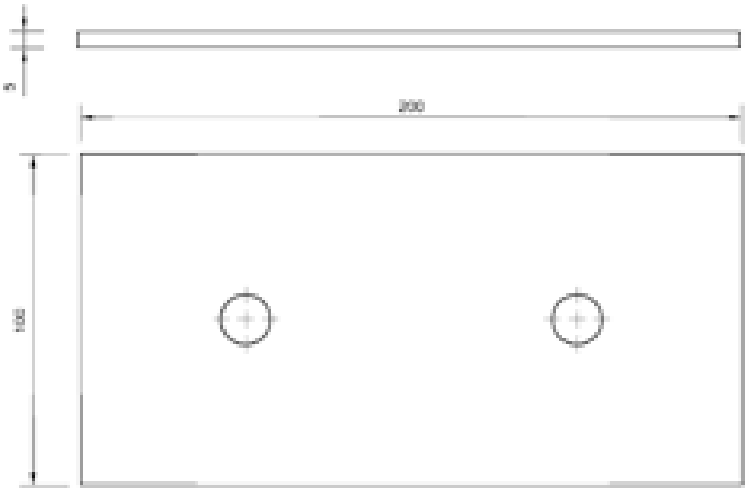

Precauzioni per l'installatore

- Importante la valutazione della qualità del supporto da cravattare (soletta in Ca, trave legno, trave Fe). Consigliabile la consultazione di un ingegnere qualificato.
- La manomissione o alterazione delle proprietà meccaniche e o strutturali del dispositivo non sono ammissibili (il fabbricante nella dichiarazione di conformità del dispositivo dichiara espressamente il declino di ogni responsabilità e l'immediata decadenza delle stessa).
- Consigliabile per tanto la consultazione della procedura di installazione data dal fabbricante con relative specifiche per le tipologie di fissaggio da utilizzare.

Riferimenti Normativi : UNI EN 795 – UNI EN 365 – UNI EN 362

Tau Safe System S.r.l. si riserva il diritto, in ogni momento e senza preavviso, di apportare modifiche alle specifiche dei prodotti.

ESP
ELEMENTO DI PARTENZA

CLASSE C

Materiale: Fe 360 - Trattamenti: zincatura e verniciatura a polvere nera

Dispositivo per la formazione di : Linea Vita Classe C

Compatibile con : Tutti i pali e le piastre a muro della linea Tau Safe System

Numero massimo di utilizzatori: 2

FOTOGRAFIA

SCHEMA TECNICO

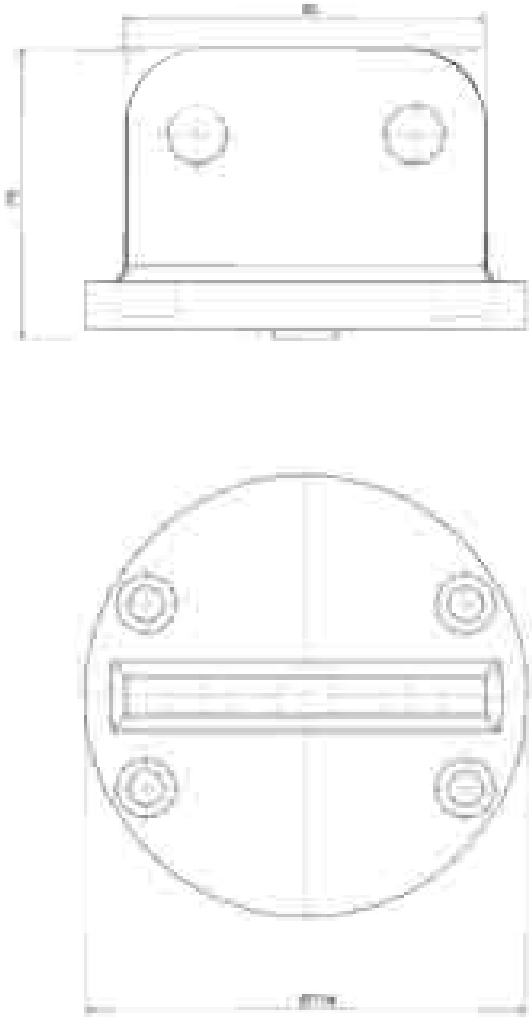

Precauzioni per l'installatore

- La manomissione o alterazione delle proprietà meccaniche e o strutturali del elemento non sono ammissibili (il fabbricante nella dichiarazione di conformità del dispositivo dichiara espressamente il declino di ogni responsabilità e l'immediata decadenza delle stessa).
- Consigliabile per tanto la consultazione della procedura di installazione data dal fabbricante con relative specifiche da utilizzare per il fissaggio della testa all'elemento strutturale (quattro viti tipo TCEI M8 X 10) cl 8.8.coppia di serraggio 23Nm.

Riferimenti Normativi : UNI EN 795

Tau Safe System S.r.l. si riserva il diritto, in ogni momento e senza preavviso, di apportare modifiche alle specifiche dei prodotti.

ESI
ELEMENTO INTERMEDIO

CLASSE C

Materiale: Fe 360 - Trattamenti: zincatura e verniciatura a polvere nera

Dispositivo per la formazione di : Linea Vita Classe C

Compatibile con : Tutti i pali e le piastre a muro della linea Tau Safe System

Numero massimo di utilizzatori: 2

FOTOGRAFIA

SCHEMA TECNICO

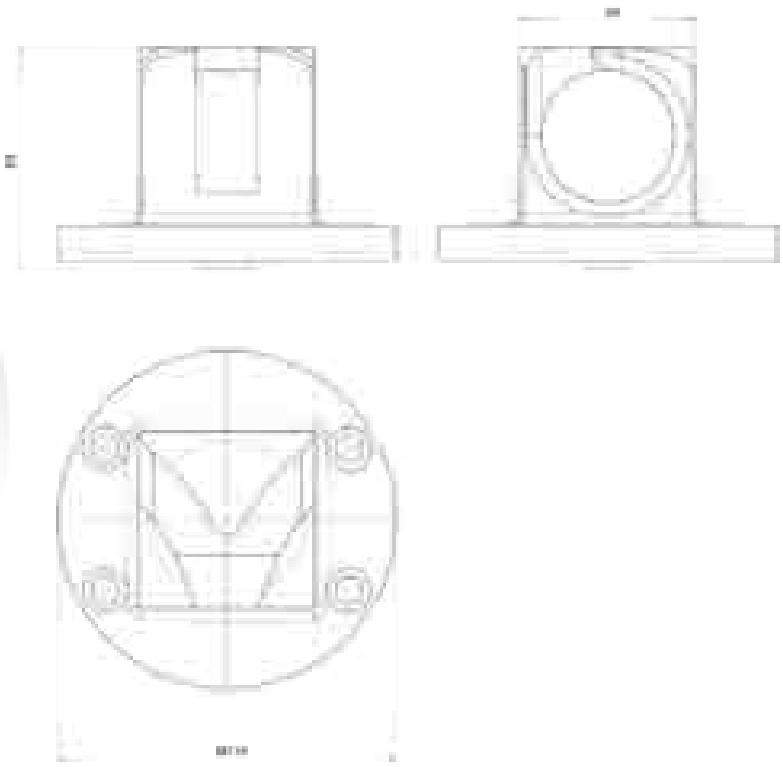

Precauzioni per l'installatore

- La manomissione o alterazione delle proprietà meccaniche e o strutturali del elemento non sono ammissibili (il fabbricante nella dichiarazione di conformità del dispositivo dichiara espressamente il declino di ogni responsabilità e l'immediata decadenza delle stessa).
- Consigliabile per tanto la consultazione della procedura di installazione data dal fabbricante con relative specifiche da utilizzare per il fissaggio della testa all'elemento strutturale (quattro viti tipo TCEI M8 X 10) cl 8.8.coppia di serraggio 23Nm.

Riferimenti Normativi : UNI EN 795

Tau Safe System S.r.l. si riserva il diritto, in ogni momento e senza preavviso, di apportare modifiche alle specifiche dei prodotti.

ESI2
ELEMENTO INTERMEDIO

CLASSE C

Materiale: Fe 360 - Trattamenti: zincatura e verniciatura a polvere nera

Dispositivo per la formazione di : Linea Vita Classe C

Compatibile con : Tutti i pali e le piastre a muro della linea Tau Safe System

Numero massimo di utilizzatori: 2

FOTOGRAFIA

SCHEMA TECNICO

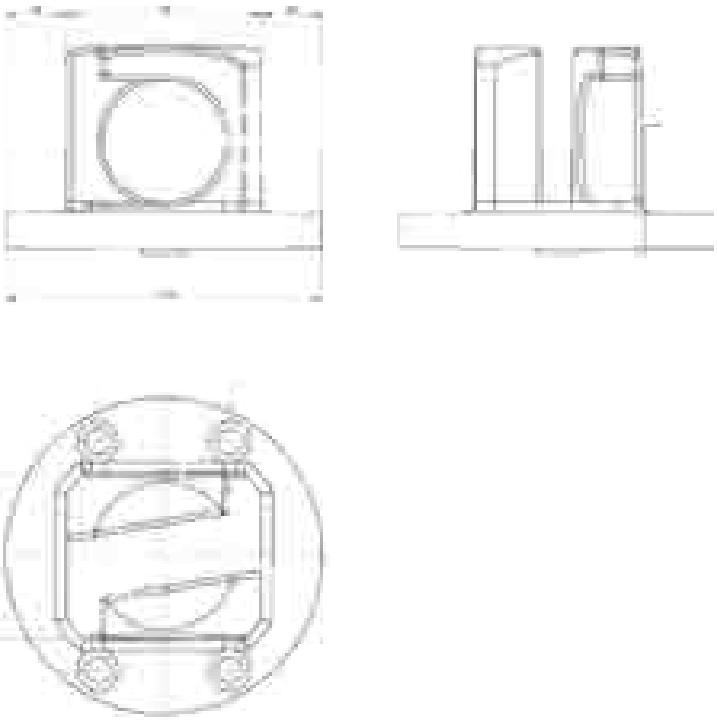

Precauzioni per l'installatore

- La manomissione o alterazione delle proprietà meccaniche e o strutturali del elemento non sono ammissibili (il fabbricante nella dichiarazione di conformità del dispositivo dichiara espressamente il declino di ogni responsabilità e l'immediata decadenza delle stessa).
- Consigliabile per tanto la consultazione della procedura di installazione data dal fabbricante con relative specifiche da utilizzare per il fissaggio della testa all'elemento strutturale (quattro viti tipo TCEI M8 X 10) cl 8.8.coppia di serraggio 23Nm.

Riferimenti Normativi : UNI EN 795

Tau Safe System S.r.l. si riserva il diritto, in ogni momento e senza preavviso, di apportare modifiche alle specifiche dei prodotti.

ERA
ELEMENTO ANGOLARE

CLASSE C

Materiale: Fe 360 - Trattamenti: zincatura e verniciatura a polvere nera

Dispositivo per la formazione di : Linea Vita Classe C

Compatibile con : Tutti i pali e le piastre a muro della linea Tau Safe System

Numero massimo di utilizzatori: 2

FOTOGRAFIA

SCHEMA TECNICO

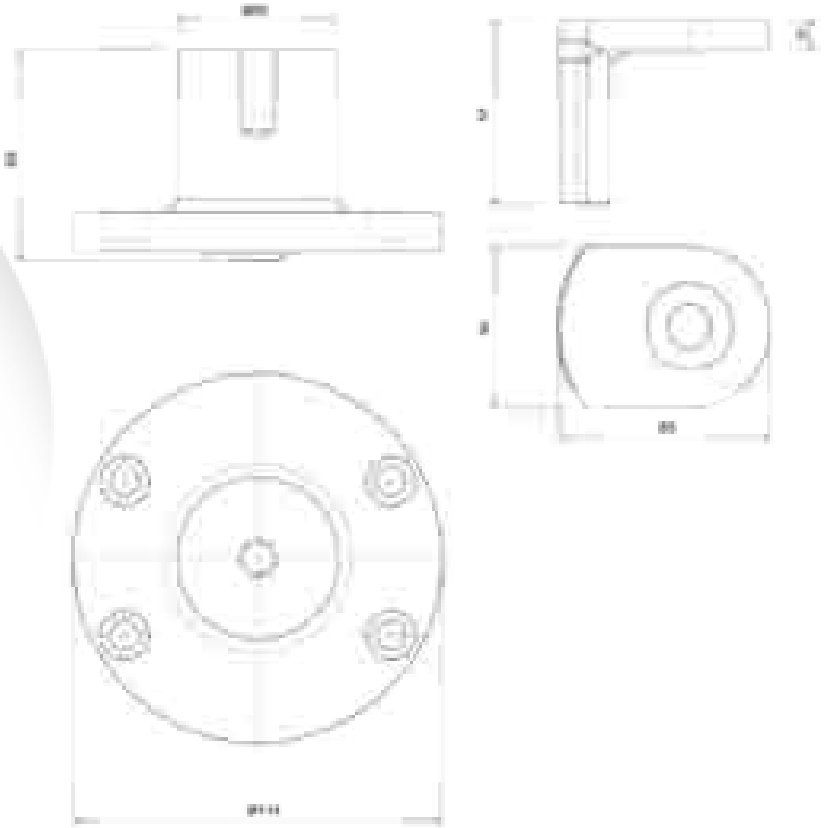

Precauzioni per l'installatore

- La manomissione o alterazione delle proprietà meccaniche e o strutturali del elemento non sono ammissibili (il fabbricante nella dichiarazione di conformità del dispositivo dichiara espressamente il declino di ogni responsabilità e l'immediata decadenza delle stessa).
- Consigliabile per tanto la consultazione della procedura di installazione data dal fabbricante con relative specifiche da utilizzare per il fissaggio della testa all'elemento strutturale (quattro viti tipo TCEI M8 X 10) cl 8.8.coppia di serraggio 23Nm.

Riferimenti Normativi : UNI EN 795

Tau Safe System S.r.l. si riserva il diritto, in ogni momento e senza preavviso, di apportare modifiche alle specifiche dei prodotti.

EGA2
ELEMENTO GIREVOLE

CLASSE A1

Materiale: Fe 360 - Trattamenti: zincatura e verniciatura a polvere nera

Dispositivo per la formazione di : Punto fisso Classe A1

Compatibile con : Tutti i pali e le piastre a muro della linea Tau Safe System

Numero massimo di utilizzatori: 1

FOTOGRAFIA

SCHEMA TECNICO

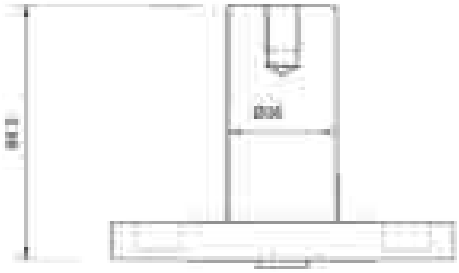

Precauzioni per l'installatore

- La manomissione o alterazione delle proprietà meccaniche e o strutturali del elemento non sono ammissibili (il fabbricante nella dichiarazione di conformità del dispositivo dichiara espressamente il declino di ogni responsabilità e l'immediata decadenza delle stessa).
- Consigliabile per tanto la consultazione della procedura di installazione data dal fabbricante con relative specifiche da utilizzare per il fissaggio della testa all'elemento strutturale (quattro viti tipo TCEI M8 X 10) cl 8.8.coppia di serraggio 23Nm.

Riferimenti Normativi : UNI EN 795 – UNI EN 365 – UNI EN 362

Tau Safe System S.r.l. si riserva il diritto, in ogni momento e senza preavviso, di apportare modifiche alle specifiche dei prodotti.

ESPA

ELEMENTO DI RIPARTENZA ANGOLARE

CLASSE C

Materiale: Fe 360 - Trattamenti: zincatura e verniciatura a polvere nera

Dispositivo per la formazione di : Linea Vita Classe C

Compatibile con : Tutti i pali e le piastre a muro della linea Tau Safe System

Numero massimo di utilizzatori: 2

FOTOGRAFIA

SCHEMA TECNICO

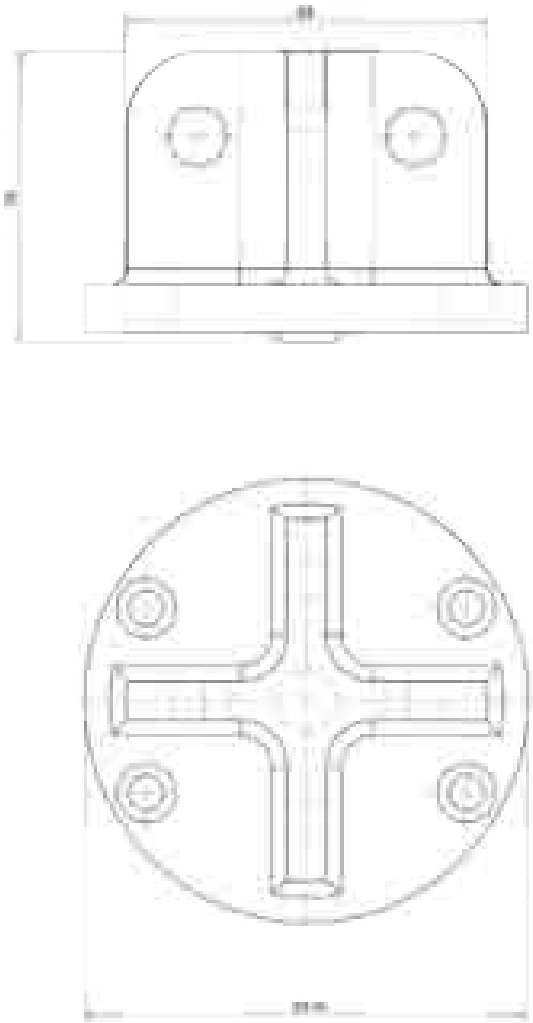

Precauzioni per l'installatore

- La manomissione o alterazione delle proprietà meccaniche e o strutturali del elemento non sono ammissibili (il fabbricante nella dichiarazione di conformità del dispositivo dichiara espressamente il declino di ogni responsabilità e l'immediata decadenza delle stessa).
- Consigliabile per tanto la consultazione della procedura di installazione data dal fabbricante con relative specifiche da utilizzare per il fissaggio della testa all'elemento strutturale (quattro viti tipo TCEI M8 X 10) cl 8.8.coppia di serraggio 23Nm.

Riferimenti Normativi : UNI EN 795

Tau Safe System S.r.l. si riserva il diritto, in ogni momento e senza preavviso, di apportare modifiche alle specifiche dei prodotti.

ESAFE

ELEMENTO ADATTATORE PER TESTA ATTACCO M12

CLASSE A1 C

Materiale: Fe 360 - Trattamenti: zincatura e verniciatura a polvere nera

Dispositivo per la formazione di : Punto fisso Classe A1 – Linea Vita Classe C

Compatibile con : Tutti i pali e le piastre a muro della linea Tau Safe System

Numero massimo di utilizzatori: 2

FOTOGRAFIA

SCHEMA TECNICO

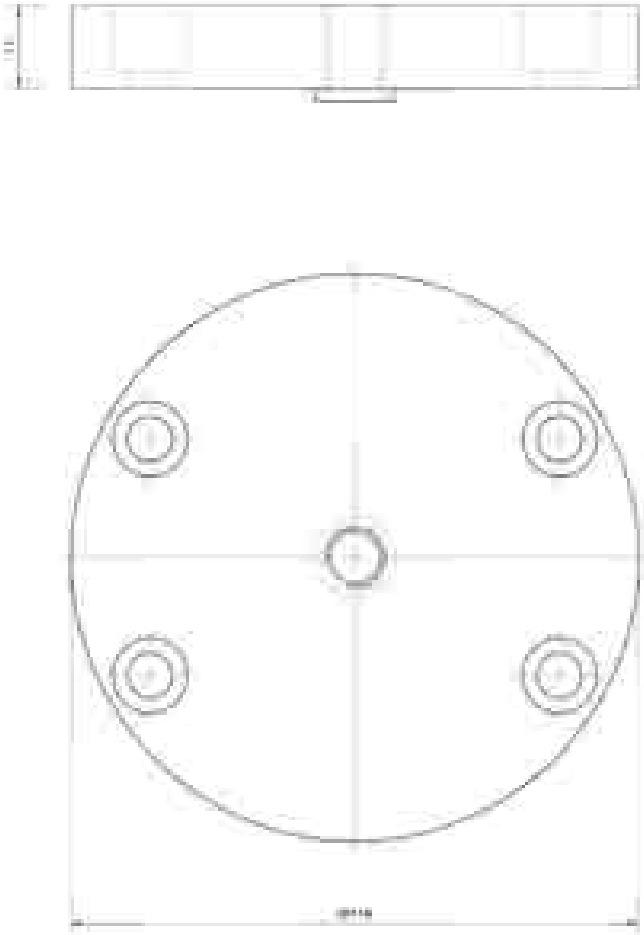

Precauzioni per l'installatore

- La manomissione o alterazione delle proprietà meccaniche e o strutturali del elemento non sono ammissibili (il fabbricante nella dichiarazione di conformità del dispositivo dichiara espressamente il declino di ogni responsabilità e l'immediata decadenza delle stessa).
- Consigliabile per tanto la consultazione della procedura di installazione data dal fabbricante con relative specifiche da utilizzare per il fissaggio della testa all'elemento strutturale (quattro viti tipo TCEI M8 X 10) cl 8.8.coppia di serraggio 23Nm.

Riferimenti Normativi : UNI EN 795

Tau Safe System S.r.l. si riserva il diritto, in ogni momento e senza preavviso, di apportare modifiche alle specifiche dei prodotti.

PF
STAFFA ZINCATA SOTTOCOPPO

CLASSE A2

Materiale: Fe 360 B - Trattamenti: burattatura e zincatura

Dispositivo per la formazione di : Punto fisso Classe A2

Numero massimo di utilizzatori: 1

Forza massima applicabile: 10 KN

FOTOGRAFIA

SCHEMA TECNICO

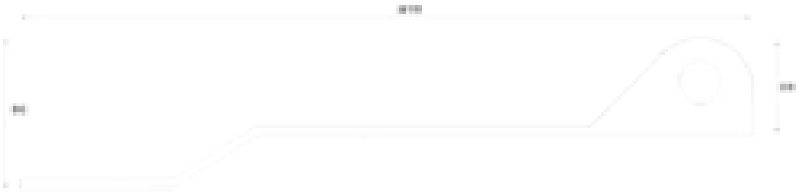

ESEMPIO MONTAGGIO

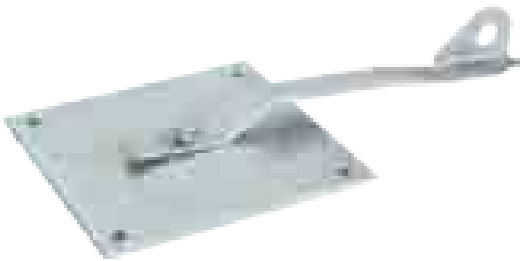

Suggerimenti per il fissaggio

Fissaggio su legno:

- Dim. minime del travetto L.80XH120 mm
- N.1 Vite truciolare T.esagonale M12X100 (con preforo 8 mm) o N.3 Vite truciolare 6,5X110

Fissaggio su calcestruzzo:

- N. 1 Barra fil. M12 (prof. foro 140 mm min.) ancoraggio con resina chimica

Precauzioni per l'installatore

- Importante la valutazione della qualità del supporto (soletta in Ca, trave legno, trave Fe) dove ancorare il dispositivo (consigliabile la consultazione di un ingegnere qualificato).
- La manomissione o alterazione delle proprietà meccaniche e o strutturali del dispositivo non sono ammissibili (il fabbricante nella dichiarazione di conformità del dispositivo dichiara espressamente il declino di ogni responsabilità e l'immediata decadenza delle stessa).
- Consigliabile per tanto la consultazione della procedura di installazione data dal fabbricante con relative specifiche per le tipologie di fissaggio da utilizzare.

Riferimenti Normativi : UNI EN 795 – UNI EN 365 – UNI EN 362

Tau Safe System S.r.l. si riserva il diritto, in ogni momento e senza preavviso, di apportare modifiche alle specifiche dei prodotti.

PF1

CLASSE A2

STAFFA ZINCATA SOTTOCOPPO (STRETTA)

Materiale: Fe 360 B - Trattamenti: burattatura e zincatura

Dispositivo per la formazione di : Punto fisso Classe A2

Numero massimo di utilizzatori: 1

Forza massima applicabile: 10 KN

FOTOGRAFIA

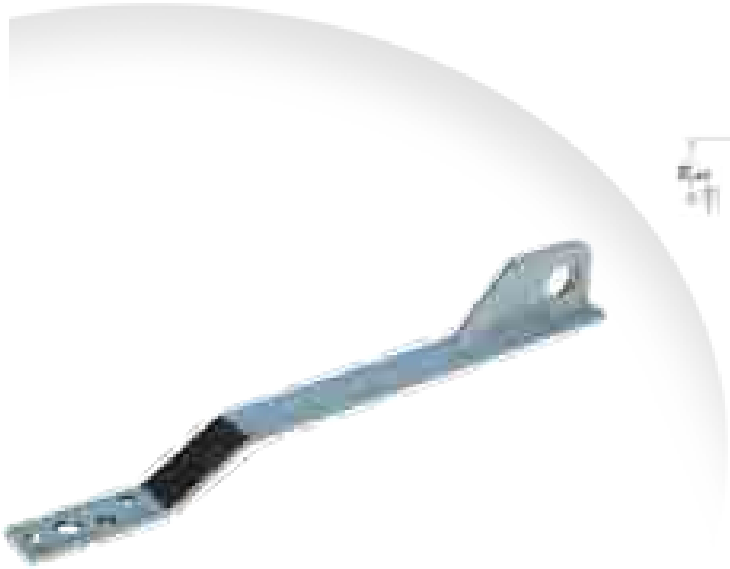

SCHEMA TECNICO

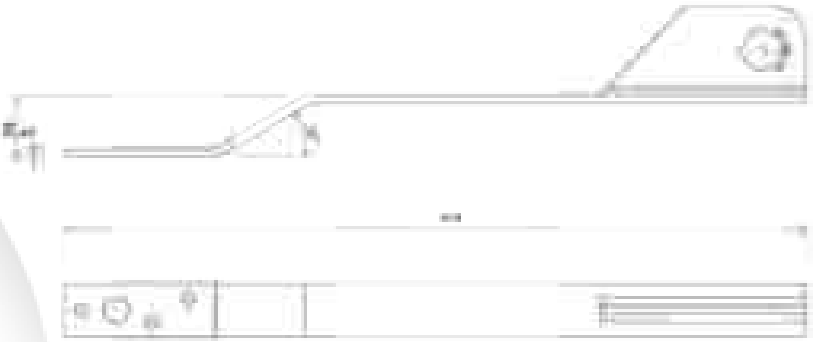

ESEMPIO MONTAGGIO

Suggerimenti per il fissaggio

Fissaggio su legno:

- Dim. minime del travetto L.80XH120 mm
- N.1 Vite truciolare T.esagonale M12X100 (con preforo 8 mm) o N.3 Vite truciolare 6,5X110

Fissaggio su calcestruzzo:

- N. 1 Barra fil. M12 (prof. foro 140 mm min.) ancoraggio con resina chimica

Precauzioni per l'installatore

- Importante la valutazione della qualità del supporto (soletta in Ca, trave legno, trave Fe) dove ancorare il dispositivo (consigliabile la consultazione di un ingegnere qualificato).
- La manomissione o alterazione delle proprietà meccaniche e o strutturali del dispositivo non sono ammissibili (il fabbricante nella dichiarazione di conformità del dispositivo dichiara espressamente il declino di ogni responsabilità e l'immediata decadenza delle stessa).
- Consigliabile per tanto la consultazione della procedura di installazione data dal fabbricante con relative specifiche per le tipologie di fissaggio da utilizzare.

Riferimenti Normativi : UNI EN 795 – UNI EN 365 – UNI EN 362

Tau Safe System S.r.l. si riserva il diritto, in ogni momento e senza preavviso, di apportare modifiche alle specifiche dei prodotti.

PF1H
STAFFA ZINCATA ALTA

CLASSE A2

Materiale: Fe 360 B - Trattamenti: burattatura e zincatura

Dispositivo per la formazione di : Punto fisso Classe A2

Numero massimo di utilizzatori: 1

Forza massima applicabile: 10 KN

FOTOGRAFIA

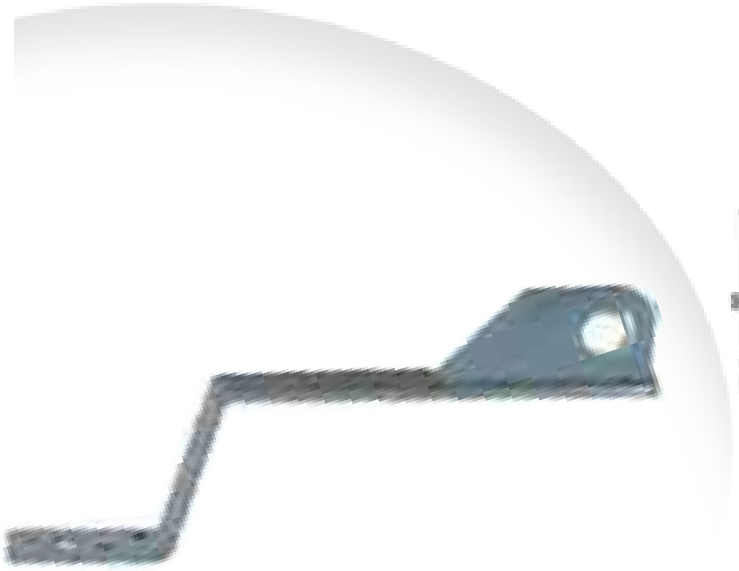

SCHEMA TECNICO

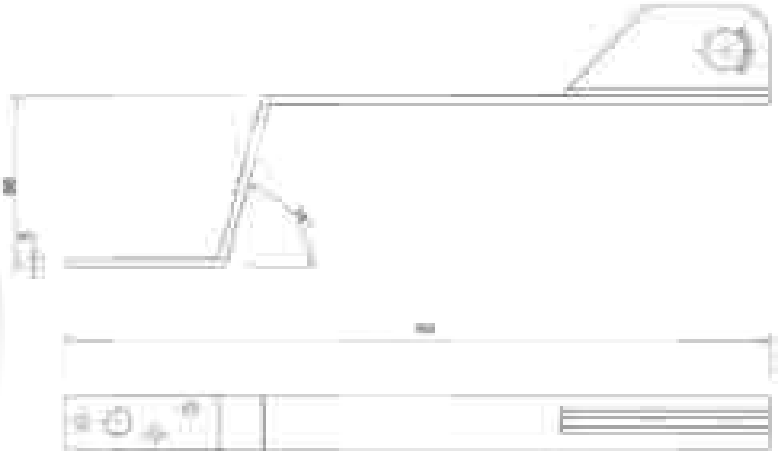

Suggerimenti per il fissaggio

Fissaggio su legno:

- Dim. minime del travetto L.80XH120 mm
- N.1 Vite truciolare T.esagonale M12X100 (con preforo 8 mm) o N.3 Vite truciolare 6,5X110

Fissaggio su calcestruzzo:

- N. 1 Barra fil. M12 (prof. foro 140 mm min.) ancoraggio con resina chimica

Precauzioni per l'installatore

- Importante la valutazione della qualità del supporto (soletta in Ca, trave legno, trave Fe) dove ancorare il dispositivo (consigliabile la consultazione di un ingegnere qualificato).
- La manomissione o alterazione delle proprietà meccaniche e o strutturali del dispositivo non sono ammissibili (il fabbricante nella dichiarazione di conformità del dispositivo dichiara espressamente il declino di ogni responsabilità e l'immediata decadenza delle stessa).
- Consigliabile per tanto la consultazione della procedura di installazione data dal fabbricante con relative specifiche per le tipologie di fissaggio da utilizzare.

Riferimenti Normativi : UNI EN 795 – UNI EN 365 – UNI EN 362

Tau Safe System S.r.l. si riserva il diritto, in ogni momento e senza preavviso, di apportare modifiche alle specifiche dei prodotti.

PF1D

STAFFA ZINCATA DRITTA

CLASSE A2

Materiale: Fe 360 B - Trattamenti: burattatura e zincatura

Dispositivo per la formazione di : Punto fisso Classe A2

Numero massimo di utilizzatori: 1

Forza massima applicabile: 10 KN

FOTOGRAFIA

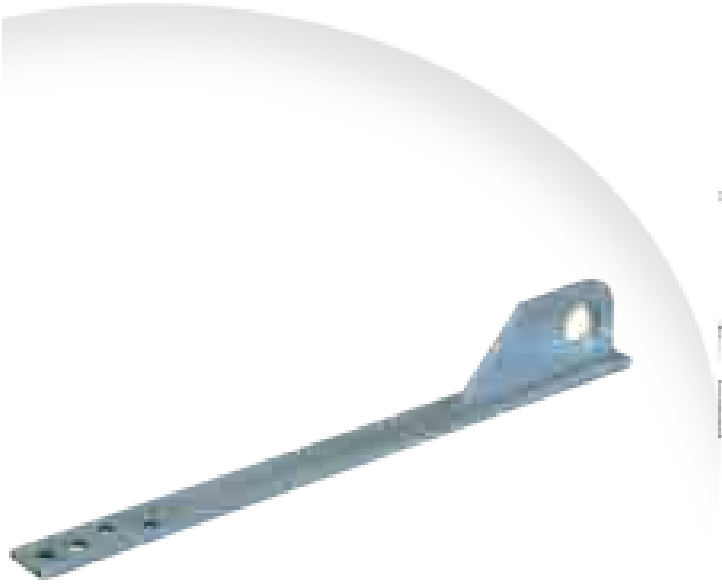

SCHEMA TECNICO

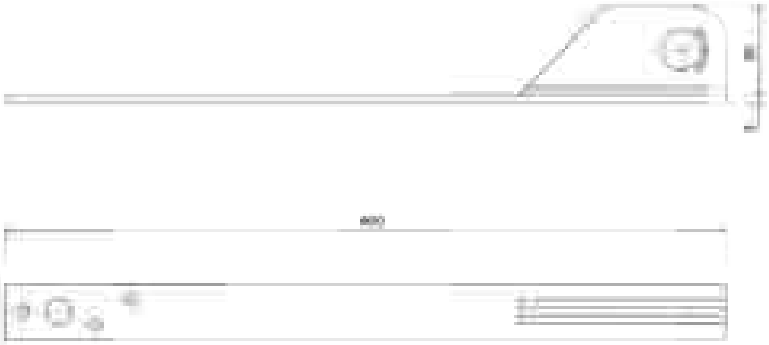

Suggerimenti per il fissaggio

Fissaggio su legno:

- Dim. minime del travetto L.80XH120 mm
- N.1 Vite truciolare T.esagonale M12X100 (con preforo 8 mm) o N.3 Vite truciolare 6,5X110

Fissaggio su calcestruzzo:

- N. 1 Barra fil. M12 (prof. foro 140 mm min.) ancoraggio con resina chimica

Precauzioni per l'installatore

- Importante la valutazione della qualità del supporto (soletta in Ca, trave legno, trave Fe) dove ancorare il dispositivo (consigliabile la consultazione di un ingegnere qualificato).
- La manomissione o alterazione delle proprietà meccaniche e o strutturali del dispositivo non sono ammissibili (il fabbricante nella dichiarazione di conformità del dispositivo dichiara espressamente il declino di ogni responsabilità e l'immediata decadenza delle stessa).
- Consigliabile per tanto la consultazione della procedura di installazione data dal fabbricante con relative specifiche per le tipologie di fissaggio da utilizzare.

Riferimenti Normativi : UNI EN 795 – UNI EN 365 – UNI EN 362

Tau Safe System S.r.l. si riserva il diritto, in ogni momento e senza preavviso, di apportare modifiche alle specifiche dei prodotti.

PFA
STAFFA INOX SOTTOCOPPO

CLASSE A2

Materiale: Inox

Dispositivo per la formazione di : Punto fisso Classe A2

Numero massimo di utilizzatori: 1

Forza massima applicabile: 10 KN

FOTOGRAFIA

SCHEMA TECNICO

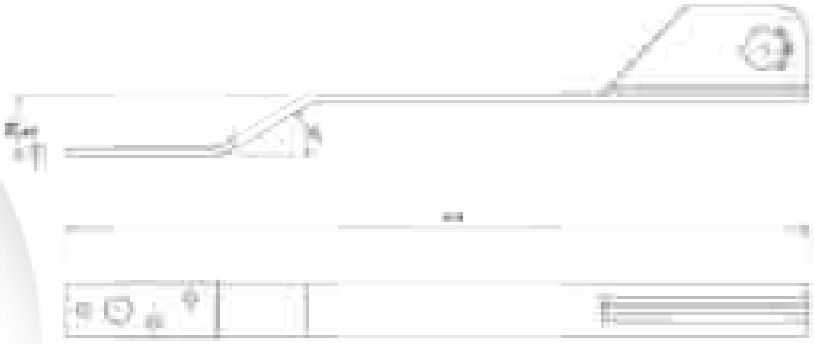

Suggerimenti per il fissaggio

Fissaggio su legno:

- Dim. minime del travetto L.80XH120 mm
- N.2 Vite truciolare T.esagonale M12X100 (con preforo 8 mm)

Fissaggio su calcestruzzo:

- N. 2 Barra fil. M12 (prof. foro 140 mm min.) ancoraggio con resina chimica

Precauzioni per l'installatore

- Importante la valutazione della qualità del supporto (soletta in Ca, trave legno, trave Fe) dove ancorare il dispositivo (consigliabile la consultazione di un ingegnere qualificato).
- La manomissione o alterazione delle proprietà meccaniche e o strutturali del dispositivo non sono ammissibili (il fabbricante nella dichiarazione di conformità del dispositivo dichiara espressamente il declino di ogni responsabilità e l'immediata decadenza delle stessa).
- Consigliabile per tanto la consultazione della procedura di installazione data dal fabbricante con relative specifiche per le tipologie di fissaggio da utilizzare.

Riferimenti Normativi : UNI EN 795 – UNI EN 365 – UNI EN 362

Tau Safe System S.r.l. si riserva il diritto, in ogni momento e senza preavviso, di apportare modifiche alle specifiche dei prodotti.

RGPF

REGOLO ORIZZONTALE PER STAFFA SOTTOCOPPO

CLASSE A2

Materiale: Fe 360 B - Trattamenti: burattatura e zincatura

Dispositivo per la formazione di : Punto fisso Classe A2

Compatibile con : piastre PF - PF1 - PFH - PFD - PFA - PF2

Numero massimo di utilizzatori: 1

Forza massima applicabile: 10 KN

FOTOGRAFIA

SCHEMA TECNICO

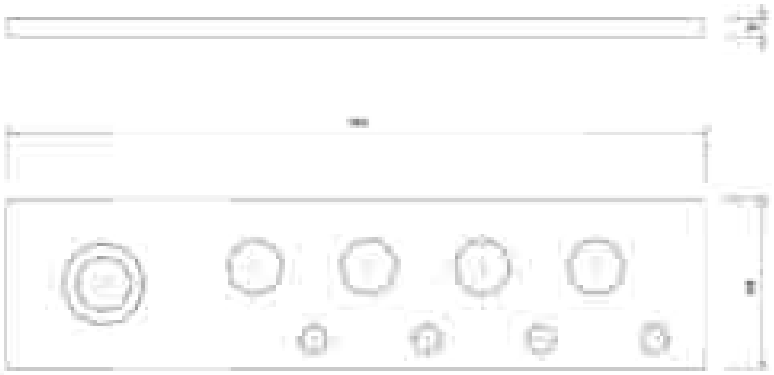

ESEMPIO MONTAGGIO

Suggerimenti per il fissaggio

Fissaggio su legno:

- Dim. minime del travetto L.80XH120 mm
- N.1 Vite truciolare T.esagonale M12X100 (con preforo 8 mm) o N.3 Vite truciolare M6,5X110

Fissaggio su calcestruzzo:

- N. 1 Barra fil. M12 (prof. foro 140 mm min.) ancoraggio con resina chimica

Per il fissaggio della staffa cl.A2 al regolo utilizzare la vite a passo metrico e testa svasata M12 x 25, la rondella UNI 6592 e il dado M12 DIN 382 in dotazione ad ogni singolo regolo.

Precauzioni per l'installatore

- Importante la valutazione della qualità del supporto (soletta in Ca, trave legno, trave Fe) dove ancorare il dispositivo (consigliabile la consultazione di un ingegnere qualificato).
- La manomissione o alterazione delle proprietà meccaniche e o strutturali del dispositivo non sono ammissibili (il fabbricante nella dichiarazione di conformità del dispositivo dichiara espressamente il declino di ogni responsabilità e l'immediata decadenza delle stessa).
- Consigliabile per tanto la consultazione della procedura di installazione data dal fabbricante con relative specifiche per le tipologie di fissaggio da utilizzare.

Riferimenti Normativi : UNI EN 795 – UNI EN 365 – UNI EN 362

Tau Safe System S.r.l. si riserva il diritto, in ogni momento e senza preavviso, di apportare modifiche alle specifiche dei prodotti.

PF2

PUNTO FISSO INOX PER LASTRE E PANNELLI

CLASSE A2

Materiale: AISI 304 - Trattamenti: burattatura opaca

Dispositivo per la formazione di : Punto fisso Classe A2

Numero massimo di utilizzatori: 1

Forza massima applicabile: 10 KN

FOTOGRAFIA

SCHEMA TECNICO

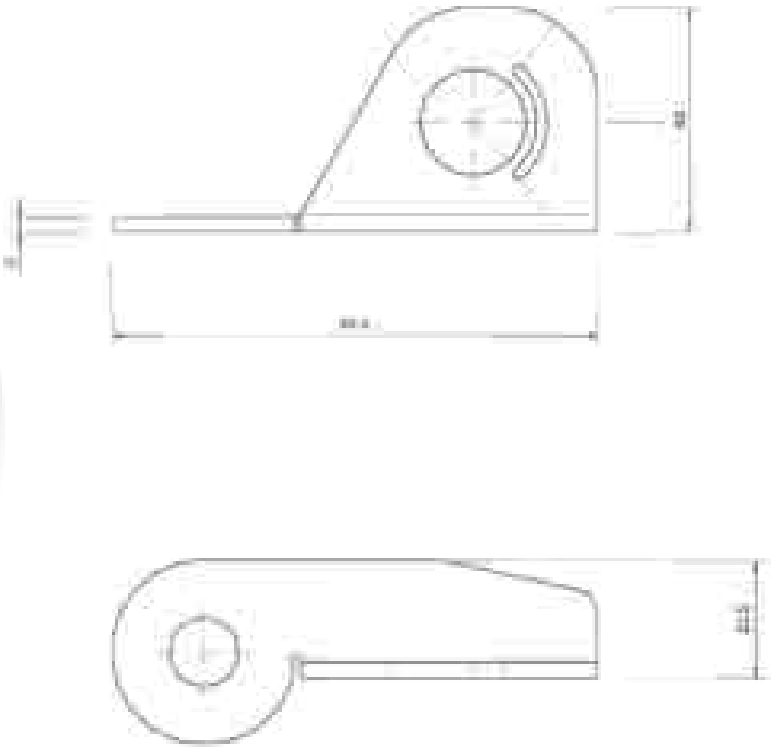

Suggerimenti per il fissaggio

Fissaggio su legno:

- Dim. minime del travetto L.80XH120 mm
- N.1 Vite truciolare T.esagonale M12X100 (con preforo 8 mm)

Fissaggio su calcestruzzo:

- N. 1 Barra fil. M12 (prof. foro 140 mm min.) ancoraggio con resina chimica

Precauzioni per l'installatore

- Importante la valutazione della qualità del supporto (soletta in Ca, trave legno, trave Fe) dove ancorare il dispositivo (consigliabile la consultazione di un ingegnere qualificato).
- La manomissione o alterazione delle proprietà meccaniche e o strutturali del dispositivo non sono ammissibili (il fabbricante nella dichiarazione di conformità del dispositivo dichiara espressamente il declino di ogni responsabilità e l'immediata decadenza delle stessa).
- Consigliabile per tanto la consultazione della procedura di installazione data dal fabbricante con relative specifiche per le tipologie di fissaggio da utilizzare.

Riferimenti Normativi : UNI EN 795 – UNI EN 365 – UNI EN 362

Tau Safe System S.r.l. si riserva il diritto, in ogni momento e senza preavviso, di apportare modifiche alle specifiche dei prodotti.

PFA1
PUNTO FISSO INOX

CLASSE A1

Materiale: AISI 304 - Trattamenti: burattatura opaca

Dispositivo per la formazione di : Punto fisso Classe A1

Numero massimo di utilizzatori: 1

Forza massima applicabile: 10 KN

FOTOGRAFIA

SCHEMA TECNICO

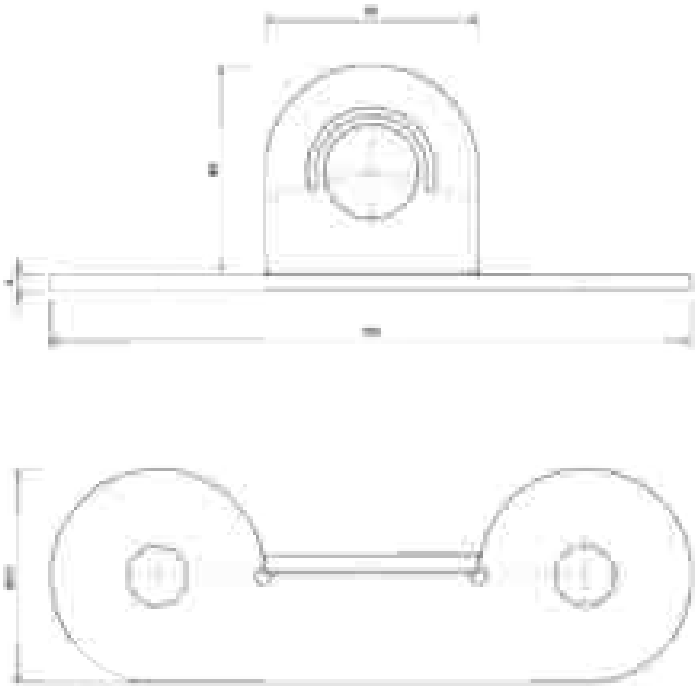

Suggerimenti per il fissaggio

Fissaggio su legno:

- Dim. minime del travetto L.80XH120 mm
- N.2 Vite truciolare T.esagonale M12X100 (con preforo 8 mm)

Fissaggio su calcestruzzo:

- N. 2 Barra fil. M12 (prof. foro 140 mm min.) ancoraggio con resina chimica

Precauzioni per l'installatore

- Importante la valutazione della qualità del supporto (soletta in Ca, trave legno, trave Fe) dove ancorare il dispositivo (consigliabile la consultazione di un ingegnere qualificato).
- La manomissione o alterazione delle proprietà meccaniche e o strutturali del dispositivo non sono ammissibili (il fabbricante nella dichiarazione di conformità del dispositivo dichiara espressamente il declino di ogni responsabilità e l'immediata decadenza delle stessa).
- Consigliabile per tanto la consultazione della procedura di installazione data dal fabbricante con relative specifiche per le tipologie di fissaggio da utilizzare.

Riferimenti Normativi : UNI EN 795 – UNI EN 365 – UNI EN 362

Tau Safe System S.r.l. si riserva il diritto, in ogni momento e senza preavviso, di apportare modifiche alle specifiche dei prodotti.

BPR1

BASE CONTROVENTATA PER PALO TELESCOPICO H. 500

CLASSE A1 C

Materiale: Fe360 - Trattamenti: zincatura

Dispositivo per la formazione di : Punto fisso Classe A1 - Linea Vita Classe C

Compatibile con : Braccio telescopico BTL1 - BTL2 - BTL3

Numero massimo di utilizzatori: 2

FOTOGRAFIA

SCHEMA TECNICO

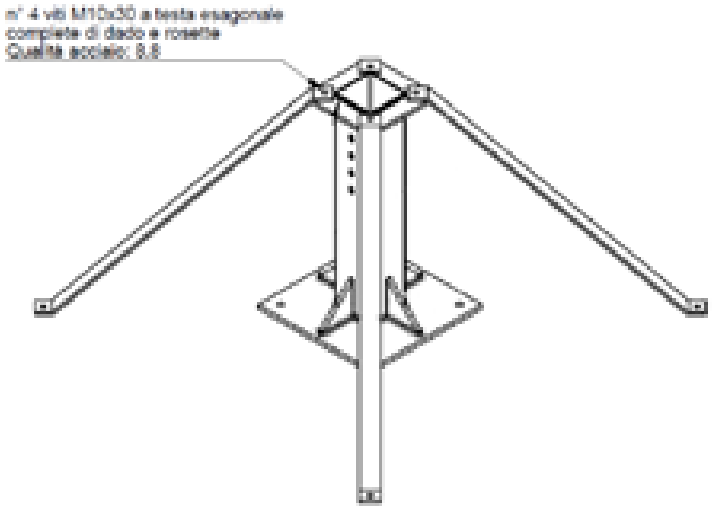

Precauzioni per l'installatore

- La manomissione o alterazione delle proprietà meccaniche e o strutturali del dispositivo non sono ammissibili (il fabbricante nella dichiarazione di conformità del dispositivo dichiara espressamente il declino di ogni responsabilità e l'immediata decadenza delle stessa).
- Consigliabile per tanto la consultazione della procedura di installazione data dal fabbricante con relative specifiche da utilizzare per il fissaggio dei tiranti diagonali (nr. 4 viti M10 x 30 incluse nella confezione).

Riferimenti Normativi : UNI EN 795 – UNI EN 365 – UNI EN 362

Tau Safe System S.r.l. si riserva il diritto, in ogni momento e senza preavviso, di apportare modifiche alle specifiche dei prodotti.

BPR2

BASE CONTROVENTATA PER PALO TELESCOPICO H. 1000

CLASSE A1 C

Materiale: Fe360 - Trattamenti: zincatura

Dispositivo per la formazione di : Punto fisso Classe A1 - Linea Vita Classe C

Compatibile con : Braccio telescopico BTL1 - BTL2 - BTL3

Numero massimo di utilizzatori: 2

FOTOGRAFIA

SCHEMA TECNICO

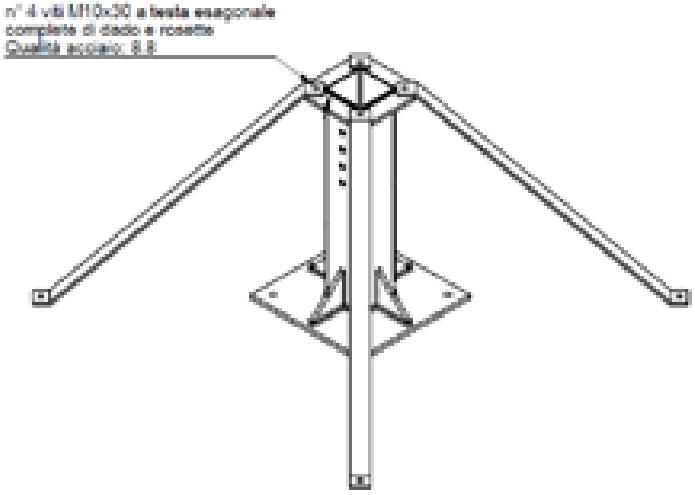

Precauzioni per l'installatore

- La manomissione o alterazione delle proprietà meccaniche e o strutturali del dispositivo non sono ammissibili (il fabbricante nella dichiarazione di conformità del dispositivo dichiara espressamente il declino di ogni responsabilità e l'immediata decadenza delle stessa).
- Consigliabile per tanto la consultazione della procedura di installazione data dal fabbricante con relative specifiche da utilizzare per il fissaggio dei tiranti diagonali (nr. 4 viti M10 x 30 incluse nella confezione).

Riferimenti Normativi : UNI EN 795 – UNI EN 365 – UNI EN 362

Tau Safe System S.r.l. si riserva il diritto, in ogni momento e senza preavviso, di apportare modifiche alle specifiche dei prodotti.

BTL1 - BTL2 - BTL3

BRACCIO TELESCOPICO PER BASE CONTROVENTATA

CLASSE A1 C

Materiale: Fe360 - Trattamenti: zincatura

Dispositivo per la formazione di : Punto fisso Classe C

Compatibile con : Base controventata BPR1 - BPR2

Numero massimo di utilizzatori: 2

FOTOGRAFIA

SCHEMA TECNICO

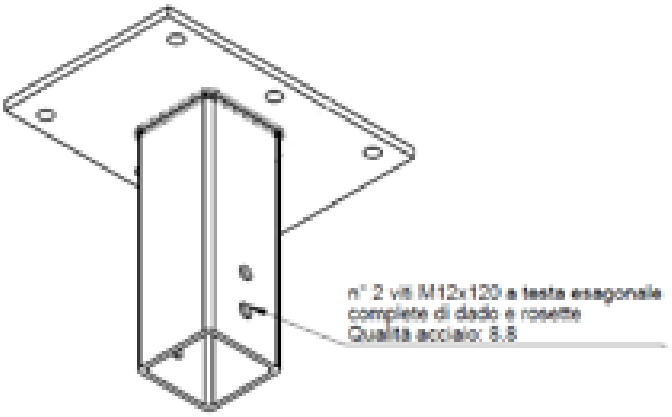

Precauzioni per l'installatore

- La manomissione o alterazione delle proprietà meccaniche e o strutturali del dispositivo non sono ammissibili (il fabbricante nella dichiarazione di conformità del dispositivo dichiara espressamente il declino di ogni responsabilità e l'immediata decadenza delle stessa).
- Consigliabile per tanto la consultazione della procedura di installazione data dal fabbricante con relative specifiche da utilizzare per il collegamento con la base controventata (nr. 2 viti M12 x 120 complete di dado e rondella CL.8.8) ed il collegamento con la base del palo mod.ASP (nr. 6 viti M12 x 40 t.esagonale complete di dado e rondella CL.8.8).

Riferimenti Normativi : UNI EN 795 – UNI EN 365 – UNI EN 362

Tau Safe System S.r.l. si riserva il diritto, in ogni momento e senza preavviso, di apportare modifiche alle specifiche dei prodotti.

CNP
CONVERSA PIOMBO UNIVERSALE PIANA

Materiale: Piombo / Zincotitanio

Accessorio complementare

Compatibile con : Tutti i pali della linea Tau Safe System

Dimensioni: 500 x 500 mm

CONVERSA

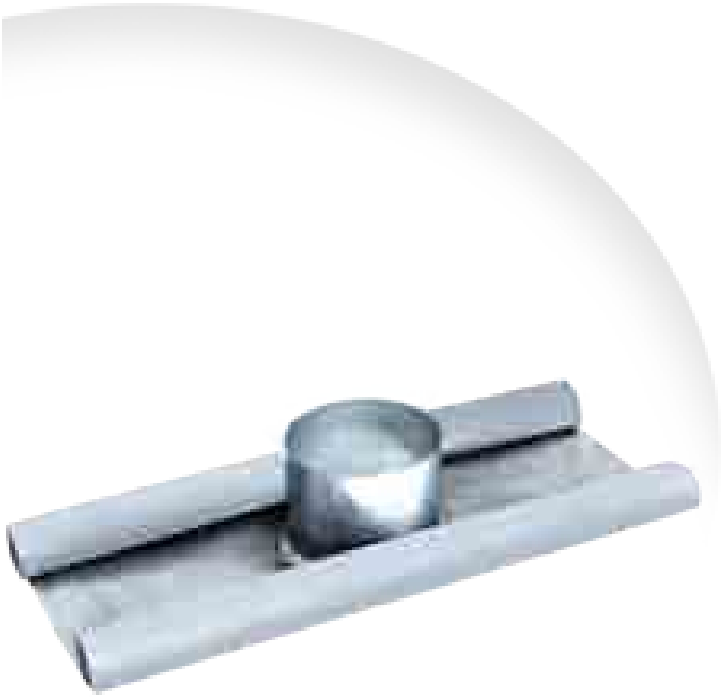

ELEMENTI COMPONIBILI

RIVESTIMENTO CAL

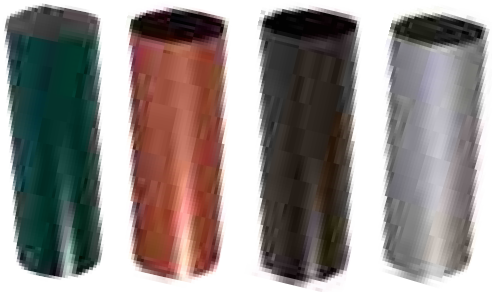

SGOCCIOLATOIO GAP

Istruzioni

- Accessorio componibile con il rivestimento (prodotto CAL) e lo sgocciolatoio (prodotto GAP).
- Applicare in sequenza la conversa, il rivestimento che va tagliato circa 20 mm sotto il filo testa del palo e lo sgocciolatoio che si fissa alla testa del palo.

Riferimenti Normativi : UNI EN 795 – UNI EN 365 – UNI EN 362

Tau Safe System S.r.l. si riserva il diritto, in ogni momento e senza preavviso, di apportare modifiche alle specifiche dei prodotti.

CNPI

CONVERSA PIOMBO UNIVERSALE INCLINATA

Materiale: Piombo / Zincotitanio

Accessorio complementare

Compatibile con : Tutti i pali della linea Tau Safe System

Dimensioni: 500 x 500 mm - Inclinazione 30%

CONVERSA

ELEMENTI COMPONIBILI

RIVESTIMENTO CAL

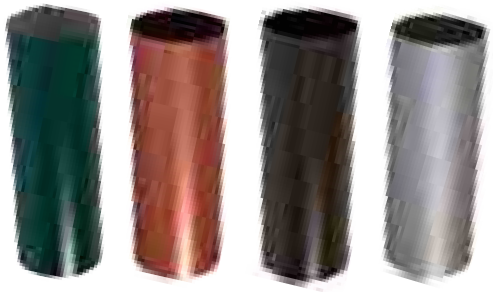

SGOCCIOLATOIO GAP

Istruzioni

- Accessorio componibile con il rivestimento (prodotto CAL) e lo sgocciolatoio (prodotto GAP).
- Applicare in sequenza la conversa, il rivestimento che va tagliato circa 20 mm sotto il filo testa del palo e lo sgocciolatoio che si fissa alla testa del palo.

Riferimenti Normativi : UNI EN 795 – UNI EN 365 – UNI EN 362

Tau Safe System S.r.l. si riserva il diritto, in ogni momento e senza preavviso, di apportare modifiche alle specifiche dei prodotti.

CNZ
CONVERSA ZINCOTITANIO

Materiale: Zincotitanio

Dimensioni : 600 x 500mm - Inclinazione 30%

CONVERSA

CAL
RIVESTIMENTO ALLUMINIO PREVERNICIATO

Materiale: Alluminio

FOTOGRAFIA

Riferimenti Normativi : UNI EN 795 – UNI EN 365 – UNI EN 362

Tau Safe System S.r.l. si riserva il diritto, in ogni momento e senza preavviso, di apportare modifiche alle specifiche dei prodotti.

GAP
SGOCCIOLATOIO ALLUMINIO PREVERNICIATO

Materiale: Alluminio

FOTOGRAFIA

FID8
FUNE INOX AISI 316 DIAM.8

FOTOGRAFIA

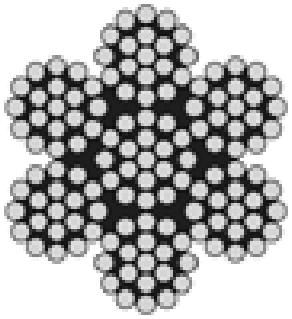

FORMAZIONE 7x19 - 133 fili

Riferimenti Normativi : UNI EN 795 – UNI EN 365 – UNI EN 362

Tau Safe System S.r.l. si riserva il diritto, in ogni momento e senza preavviso, di apportare modifiche alle specifiche dei prodotti.

KLV
KIT LINEA VITA COMPLETO

CLASSE C

Dispositivo per la formazione di : Linea Vita Classe C

Numero massimo di utilizzatori: 2

Forza massima applicabile nella fune: 12 KN

FOTOGRAFIA

Componenti

- N.1 - Assorbitore di energia con molla a compressione.
- N.1 - Tenditore M14 a doppia forcella fresata.
- N.1 - Grillo da 12.
- N.1 - Maglia rapida.
- N.2 - Redance per fune.
- N.8 - Morsetto.

Riferimenti Normativi : UNI EN 795 – UNI EN 365 – UNI EN 362

Tau Safe System S.r.l. si riserva il diritto, in ogni momento e senza preavviso, di apportare modifiche alle specifiche dei prodotti.

PPA

PIASTRA PER ANCORAGGIO A MURO VERTICALE

CLASSE A1 C

Materiale: Fe 360 B - Trattamenti: zincatura

Dispositivo per la formazione di : Punto fisso Classe A1 – Linea Vita Classe C

Compatibile con : ESP (elemento di partenza) ESI (elemento intermedio) ERA (elemento angolare)
EGA2 (elemento girevole) ESPA (elemento di ripartenza angolare)

Numero massimo di utilizzatori: 2

Forza massima applicabile nella fune: 12 KN

Reazioni vincolari

Ognuno dei sei punti di fissaggio predisposti deve essere in grado di sopportare in sicurezza le seguenti forze:

- Carico orizzontale comunque diretto (sforzo di taglio): 4.500 N
- Carico verticale in estrazione (sforzo di trazione): 2.500 N

FOTOGRAFIA

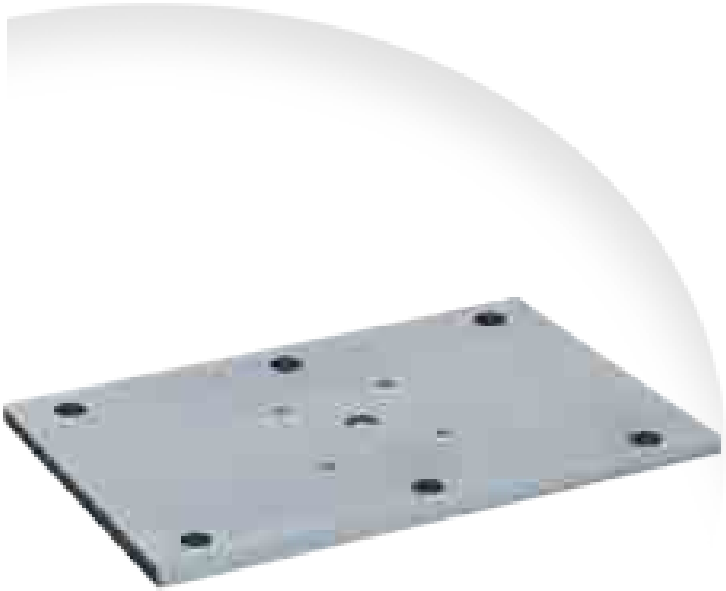

SCHEMA TECNICO

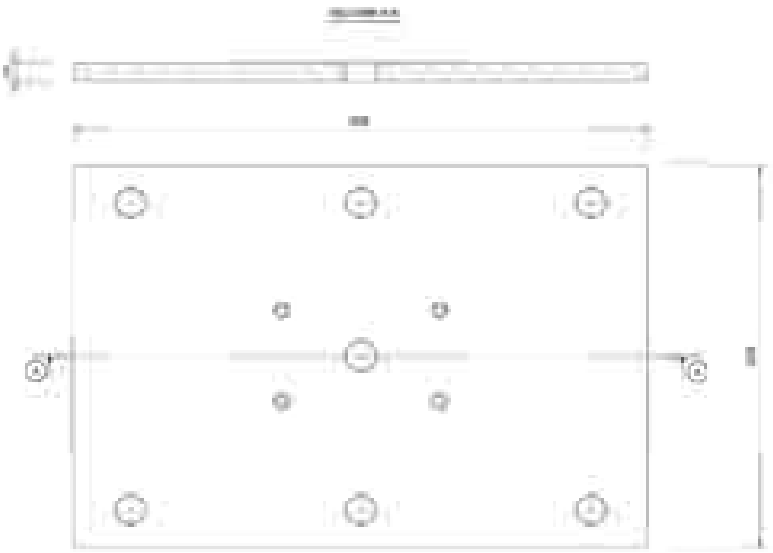

Precauzioni per l'installatore

- Importante la valutazione della qualità del supporto (soletta in Ca, trave legno, trave Fe) dove ancorare il dispositivo (consigliabile la consultazione di un ingegnere qualificato).
- La manomissione o alterazione delle proprietà meccaniche e o strutturali del dispositivo non sono ammissibili (il fabbricante nella dichiarazione di conformità del dispositivo dichiara espressamente il declino di ogni responsabilità e l'immediata decadenza delle stessa).
- Consigliabile per tanto la consultazione della procedura di installazione data dal fabbricante con relative specifiche per le tipologie di fissaggio da utilizzare.

Riferimenti Normativi : UNI EN 795 – UNI EN 365 – UNI EN 362

Tau Safe System S.r.l. si riserva il diritto, in ogni momento e senza preavviso, di apportare modifiche alle specifiche dei prodotti.

PPO

PIASTRA PER ANCORAGGIO A MURO ORIZZONTALE

CLASSE A1 C

Materiale: Fe 360 B - Trattamenti: zincatura

Dispositivo per la formazione di : Punto fisso Classe A1 – Linea Vita Classe C

Compatibile con : ESP (elemento di partenza) ESI (elemento intermedio) ERA (elemento angolare)
EGA2 (elemento girevole) ESPA (elemento di ripartenza angolare)

Numero massimo di utilizzatori: 2

Forza massima applicabile nella fune: 12 KN

Reazioni vincolari con fune perpendicolare

Ognuno dei sei punti di fissaggio predisposti deve essere in grado di sopportare in sicurezza le seguenti forze:

- Carico orizzontale comunque diretto (sforzo di taglio): 9.500 N
- Carico verticale in estrazione (sforzo di trazione): 19.000 N

Reazioni vincolari con fune parallela

Ognuno dei sei punti di fissaggio predisposti deve essere in grado di sopportare in sicurezza le seguenti forze:

- Carico orizzontale comunque diretto (sforzo di taglio): 9.000 N
- Carico verticale in estrazione (sforzo di trazione): 6.500 N

FOTOGRAFIA

SCHEMA TECNICO

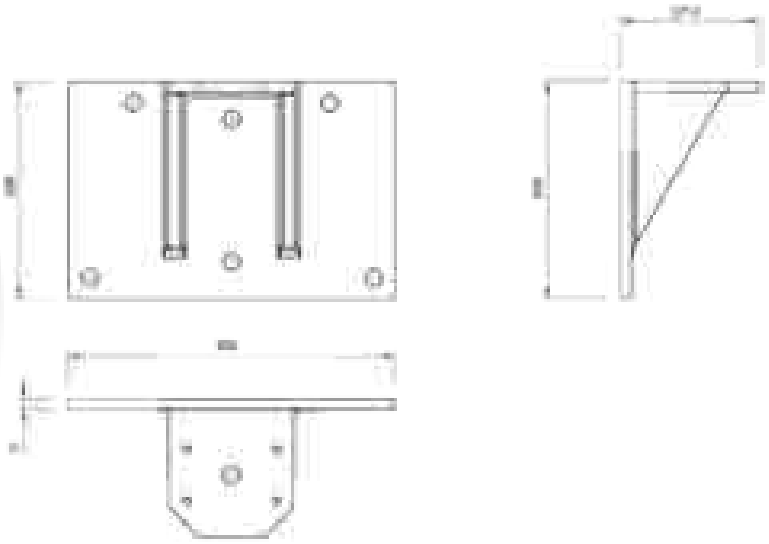

Precauzioni per l'installatore

- Importante la valutazione della qualità del supporto (soletta in Ca, trave legno, trave Fe) dove ancorare il dispositivo (consigliabile la consultazione di un ingegnere qualificato).
- La manomissione o alterazione delle proprietà meccaniche e o strutturali del dispositivo non sono ammissibili (il fabbricante nella dichiarazione di conformità del dispositivo dichiara espressamente il declino di ogni responsabilità e l'immediata decadenza delle stessa).
- Consigliabile per tanto la consultazione della procedura di installazione data dal fabbricante con relative specifiche per le tipologie di fissaggio da utilizzare.

Riferimenti Normativi : UNI EN 795 – UNI EN 365 – UNI EN 362

Tau Safe System S.r.l. si riserva il diritto, in ogni momento e senza preavviso, di apportare modifiche alle specifiche dei prodotti.

PPE

PIASTRA PER ANCORAGGIO A MURO ANGOLARE ESTERNO

CLASSE A1 C

Materiale: Fe 360 B - Trattamenti: zincatura

Dispositivo per la formazione di : Punto fisso Classe A1 – Linea Vita Classe C

Compatibile con : ESP (elemento di partenza) ESI (elemento intermedio) ERA (elemento angolare)
EGA2 (elemento girevole) ESPA (elemento di ripartenza angolare)

Numero massimo di utilizzatori: 2

Forza massima applicabile nella fune: 12 KN

Reazioni vincolari con fune perpendicolare

Ognuno dei quattro punti di fissaggio predisposti deve essere in grado di sopportare in sicurezza le seguenti forze:

- Carico orizzontale comunque diretto (sforzo di taglio): 17.000 N
- Carico verticale in estrazione (sforzo di trazione): 5.000 N

FOTOGRAFIA

SCHEMA TECNICO

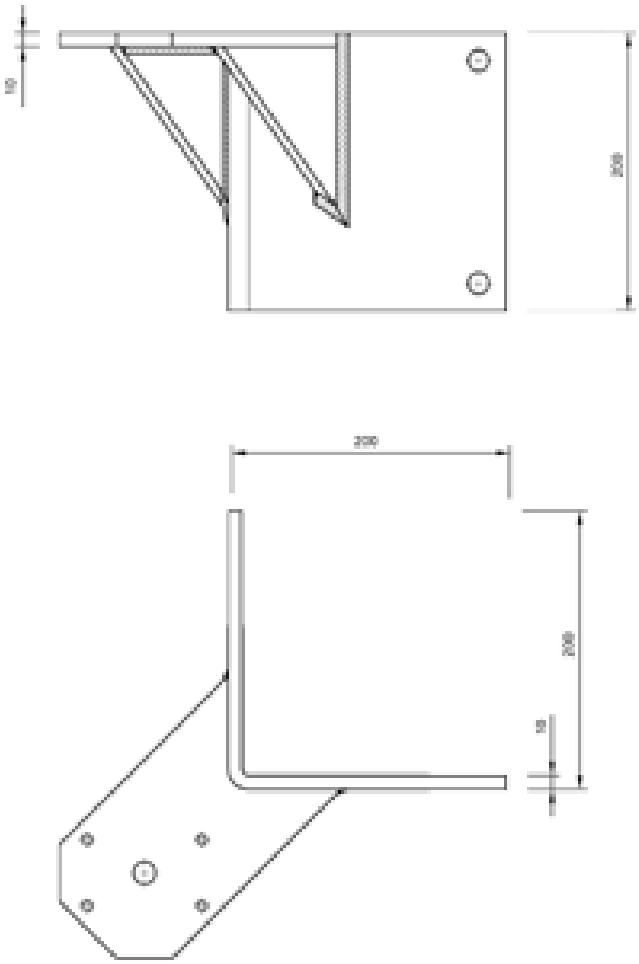

Precauzioni per l'installatore

- Importante la valutazione della qualità del supporto (soletta in Ca, trave legno, trave Fe) dove ancorare il dispositivo (consigliabile la consultazione di un ingegnere qualificato).
- La manomissione o alterazione delle proprietà meccaniche e o strutturali del dispositivo non sono ammissibili (il fabbricante nella dichiarazione di conformità del dispositivo dichiara espressamente il declino di ogni responsabilità e l'immediata decadenza delle stessa).
- Consigliabile per tanto la consultazione della procedura di installazione data dal fabbricante con relative specifiche per le tipologie di fissaggio da utilizzare.

Riferimenti Normativi : UNI EN 795 – UNI EN 365 – UNI EN 362

Tau Safe System S.r.l. si riserva il diritto, in ogni momento e senza preavviso, di apportare modifiche alle specifiche dei prodotti.

PPI

PIASTRA PER ANCORAGGIO A MURO ANGOLARE INTERNO

CLASSE A1 C

Materiale: Fe 360 B - Trattamenti: zincatura

Dispositivo per la formazione di : Punto fisso Classe A1 – Linea Vita Classe C

Compatibile con : ESP (elemento di partenza) ESI (elemento intermedio) ERA (elemento angolare)
EGA2 (elemento girevole) ESPA (elemento di ripartenza angolare)

Numero massimo di utilizzatori: 2

Forza massima applicabile nella fune: 12 KN

Reazioni vincolari con fune perpendicolare

Ognuno dei quattro punti di fissaggio predisposti deve essere in grado di sopportare in sicurezza le seguenti forze:

- Carico orizzontale comunque diretto (sforzo di taglio): 14.500 N
- Carico verticale in estrazione (sforzo di trazione): 2.000 N

FOTOGRAFIA

SCHEMA TECNICO

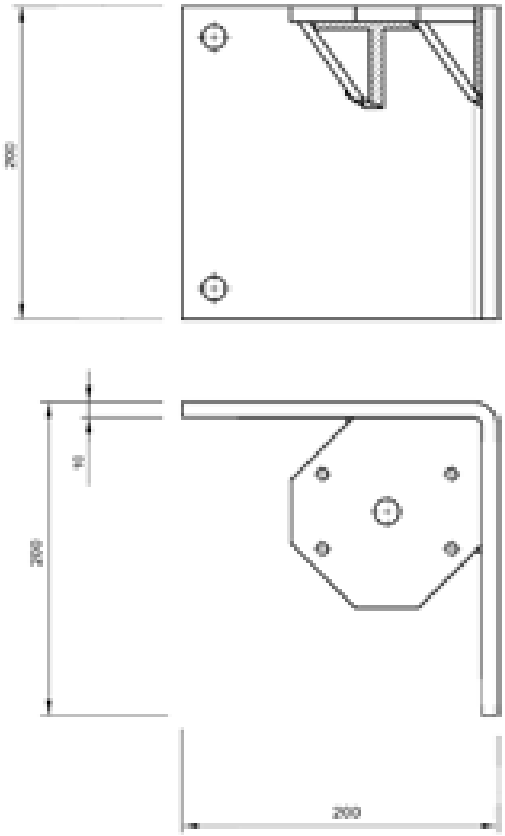

Precauzioni per l'installatore

- Importante la valutazione della qualità del supporto (soletta in Ca, trave legno, trave Fe) dove ancorare il dispositivo (consigliabile la consultazione di un ingegnere qualificato).
- La manomissione o alterazione delle proprietà meccaniche e o strutturali del dispositivo non sono ammissibili (il fabbricante nella dichiarazione di conformità del dispositivo dichiara espressamente il declino di ogni responsabilità e l'immediata decadenza delle stessa).
- Consigliabile per tanto la consultazione della procedura di installazione data dal fabbricante con relative specifiche per le tipologie di fissaggio da utilizzare.

Riferimenti Normativi : UNI EN 795 – UNI EN 365 – UNI EN 362

Tau Safe System S.r.l. si riserva il diritto, in ogni momento e senza preavviso, di apportare modifiche alle specifiche dei prodotti.

PAM

CLASSE A2

PIASTRA ANCORAGGIO MURICCI E TAVELLONI PER STAFFA CLASSE A2

Materiale: Fe 360 B - Trattamenti: burattatura e zincatura

Dispositivo per la formazione di : Punto fisso Classe A2

Compatibile con : staffe PF - PF1 - PF1H - PF1D - PF2 - PFA

Carico di rottura minimo: 360 N/mm2

Carico di snervamento: 235 N/mm2

FOTOGRAFIA

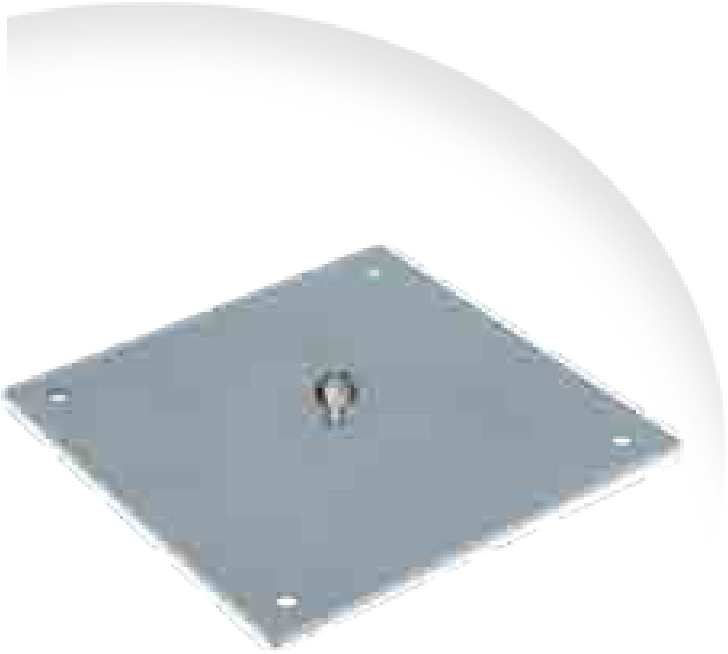

SCHEMA TECNICO

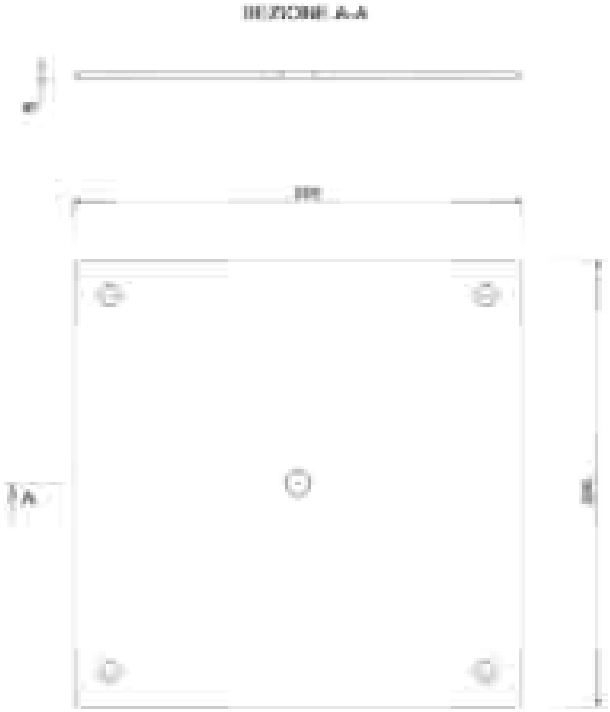

ESEMPIO MONTAGGIO

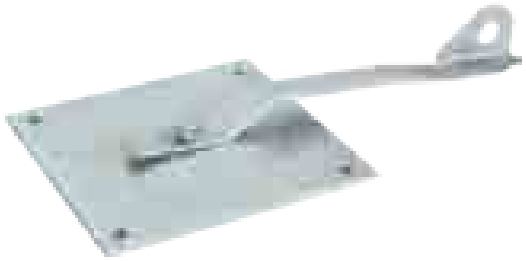

Suggerimenti per il fissaggio

Fissaggio della piastra su laterizio:

- N. 4 Barra fil. M10 (prof. foro 160 mm min.) ancoraggio con resina chimica e bussola retinata

Per il fissaggio della staffa CLASSE A2 alla piastra utilizzare la vite passo metrico a testa svasata M12 X 25, la rondella UNI 6592 e il dado M12 DIN 382 in dotazione ad oghi singola piastra.

Precauzioni per l'installatore

- Importante la valutazione della qualità del supporto dove ancorare il dispositivo (consigliabile la consultazione di un ingegnere qualificato).
- La manomissione o alterazione delle proprietà meccaniche e o strutturali del dispositivo non sono ammissibili (il fabbricante nella dichiarazione di conformità del dispositivo dichiara espressamente il declino di ogni responsabilità e l'immediata decadenza delle stessa).

Riferimenti Normativi : UNI EN 795 – UNI EN 365 – UNI EN 362

Tau Safe System S.r.l. si riserva il diritto, in ogni momento e senza preavviso, di apportare modifiche alle specifiche dei prodotti.

SPF

COPPIA STAFFE PER FISSAGGIO SU TRAVETTI PER PALO ASF

CLASSE A1 C

Materiale: Fe 360 B - Trattamenti: zincatura

Dispositivo per la formazione di : Punto fisso Classe A1 – Linea Vita Classe C

Compatibile con : palo base doppia falda ASF0 - ASF1 – ASF2

Carico di rottura minimo: 360 N/mm2

Carico di snervamento: 235 N/mm2

FOTOGRAFIA

SCHEMA TECNICO

Precauzioni per l'installatore

- Per il fissaggio della base del palo alle staffe di prolungamento SPF utilizzare le cinque viti passo metrico (DIN 933) con rondella (UNI 6592) e dado auto bloccante M12 (DIN 982) fornite a corredo della coppia di staffe.
- Importante la valutazione della qualità del supporto (soletta in Ca, trave legno, trave Fe) dove ancorare il dispositivo (consigliabile la consultazione di un ingegnere qualificato).
- La manomissione o alterazione delle proprietà meccaniche e o strutturali del dispositivo non sono ammissibili (il fabbricante nella dichiarazione di conformità del dispositivo dichiara espressamente il declino di ogni responsabilità e l'immediata decadenza delle stessa).

Riferimenti Normativi : UNI EN 795 – UNI EN 365 – UNI EN 362

Tau Safe System S.r.l. si riserva il diritto, in ogni momento e senza preavviso, di apportare modifiche alle specifiche dei prodotti.

SPP

COPPIA STAFFE PER FISSAGGIO SU TRAVETTI PER PALO ASP - ASI

CLASSE A1 C

Materiale: Fe 360 B - Trattamenti: zincatura

Dispositivo per la formazione di : Punto fisso Classe A1 – Linea Vita Classe C

Compatibile con : palo a base piana ASP0 - ASP1 – ASP2
palo a base inclinata ASI1 - ASI2

Carico di rottura minimo: 360 N/mm2

Carico di snervamento: 235 N/mm2

FOTOGRAFIA

SCHEMA TECNICO

Precauzioni per l'installatore

- Per il fissaggio della base del palo alle staffe di prolungamento SPP utilizzare le sei viti passo metrico (DIN 933) con rondella (UNI 6592) e dado auto bloccante M12 (DIN 982) fornite a corredo della coppia di staffe.
- Importante la valutazione della qualità del supporto (soletta in Ca, trave legno, trave Fe) dove ancorare il dispositivo (consigliabile la consultazione di un ingegnere qualificato).
- La manomissione o alterazione delle proprietà meccaniche e o strutturali del dispositivo non sono ammissibili (il fabbricante nella dichiarazione di conformità del dispositivo dichiara espressamente il declino di ogni responsabilità e l'immediata decadenza delle stessa).

Riferimenti Normativi : UNI EN 795 – UNI EN 365 – UNI EN 362

Tau Safe System S.r.l. si riserva il diritto, in ogni momento e senza preavviso, di apportare modifiche alle specifiche dei prodotti.

ASU
AGGANCIO SCALA UNIVERSALE

CLASSE A1

L'aggancio scala universale ASU, è un dispositivo che permette di stabilizzare le scale portatili a pioli (scala in appoggio), garantendo una trattenuta, evitando scivolamenti, sbandamenti, rovesciamenti, oscillamento o inflessioni accentuate.

Il prodotto trova impiego in tutte le situazioni ove sia necessario utilizzare una scala a pioli per accedere a coperture piane o inclinate (integrando la staffa inclinata SIS), volumi tecnici, macchine o attrezzature che necessitino di manutenzione.

FOTOGRAFIA

ESEMPIO MONTAGGIO

SIS
STAFFA INCLINATA

CLASSE A1

Prodotto complementare all' aggancio scala universale per l'installazione presso coperture inclinate.

FOTOGRAFIA

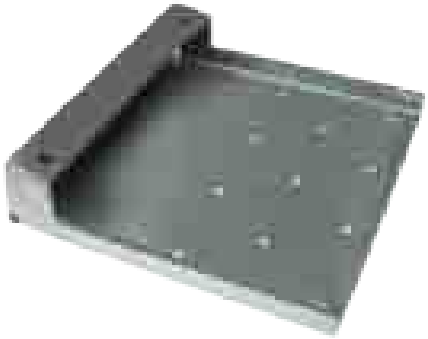

Precauzioni per l'installatore

- La manomissione o alterazione delle proprietà meccaniche e o strutturali del dispositivo non sono ammissibili (il fabbricante nella dichiarazione di conformità del dispositivo dichiara espressamente il declino di ogni responsabilità e l'immediata decadenza delle stessa).

Riferimenti Normativi : UNI EN 795 – UNI EN 365 – UNI EN 362

Tau Safe System S.r.l. si riserva il diritto, in ogni momento e senza preavviso, di apportare modifiche alle specifiche dei prodotti.

STOP-T
SISTEMA FERMO

Il sistema fermo Stop-T è un accessorio che, posizionato sulla fune ad una distanza corretta di 2,30 mt dal bordo esterno, impedisce il raggiungimento di aree "pericolose" della copertura all'operatore, collegato alla linea vita con cordino di lunghezza massima di 2 mt, come il bordo esterno della copertura e/o aree non praticabili a pericolo di sfondamento.

Stop-T trova impiego nelle situazioni dove gli elementi strutturali di estremità della linea vita vengono installati in prossimità della parte più esterna della copertura e non rientranti di circa 2,30 mt; questa situazione rende necessaria l'applicazione del fermo Stop-T in quanto la distanza di sicurezza minima, oltre la quale può diventare pericoloso operare, non è garantita e di conseguenza non permette una situazione di "caduta totalmente prevenuta".

Dopo qualche prova pratica è stato stabilito che un operatore in piedi, con imbracatura o cintura di posizionamento, collegato all'elemento strutturale di testa della linea vita installato con rientro dal bordo di 2,30 mt, agganciato alla stessa con cordino di 2,00 mt, non può cadere o trovarsi in una situazione di pericolo di caduta, in quanto il cordino gli permette di lavorare vicino al bordo in situazione di trattenuta.

Il Fermo Stop-T è composto da :
- Elemento in acciaio inox (due metà più nr. 4 viti UNI 5933 M6 X 20 cl.A2).
- Elemento in Nylon (due metà più nr. 2 viti UNI 5931 M8 X 20 cl. A2) che vanno agganciati alla fune diam.8.

FOTOGRAFIA

ESEMPIO MONTAGGIO

Indicazioni per il fissaggio

Le viti dei due componenti devono essere serrate con chiave dinamometria con i seguenti valori:

- Blocchetto inox Nm 7,5
- Disco Nylon Nm 18,2

Precauzioni per l'installatore

- La manomissione o alterazione delle proprietà meccaniche e o strutturali del dispositivo non sono ammissibili (il fabbricante nella dichiarazione di conformità del dispositivo dichiara espressamente il declino di ogni responsabilità e l'immediata decadenza delle stessa).

Riferimenti Normativi : UNI EN 795 – UNI EN 365 – UNI EN 362

Tau Safe System S.r.l. si riserva il diritto, in ogni momento e senza preavviso, di apportare modifiche alle specifiche dei prodotti.

ESEMPI DI APPLICAZIONI

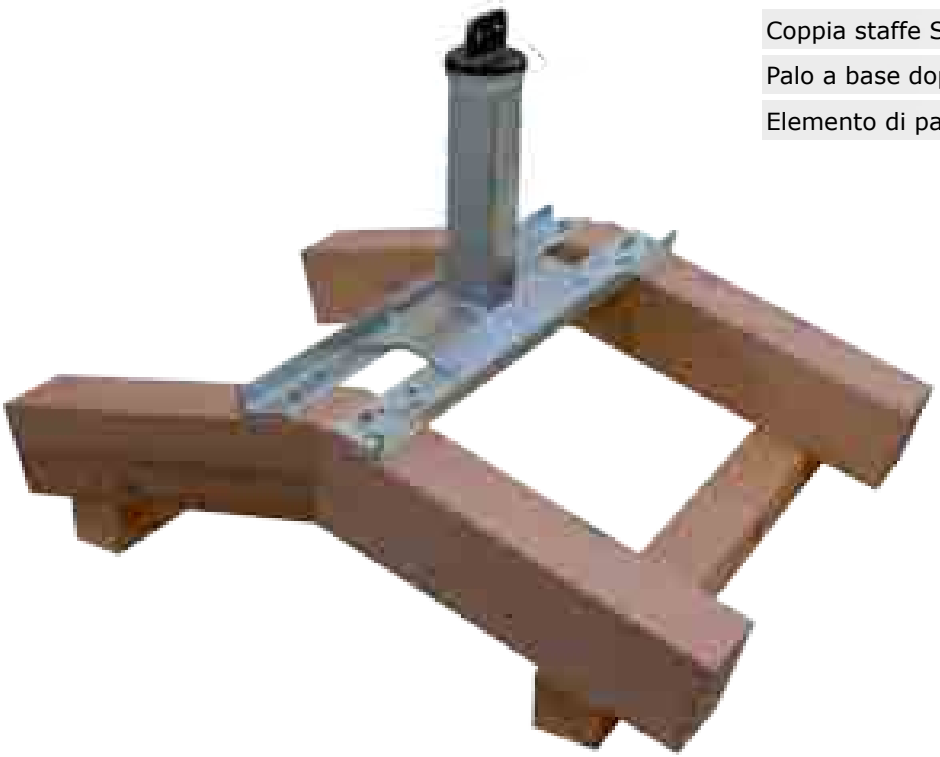

Coppia staffe SPF

Palo a base doppia falda ASF1

Elemento di partenza ESP

Coppia staffe SPP

Palo a base inclinata ASI1

Elemento di partenza ESP

Riferimenti Normativi : UNI EN 795 – UNI EN 365 – UNI EN 362

Tau Safe System S.r.l. si riserva il diritto, in ogni momento e senza preavviso, di apportare modifiche alle specifiche dei prodotti.

Contropiastra ECP

Palo a base paina ASP1

Elemento intemedio ESI

Contropiastra ECP2

Palo a base doppia falda ASF0

Elemento girevole EGA2

Contropiastra ECPU

Palo a base inclinata ASI1

Elemento di partenza ESP

Riferimenti Normativi : UNI EN 795 – UNI EN 365 – UNI EN 362

Tau Safe System S.r.l. si riserva il diritto, in ogni momento e senza preavviso, di apportare modifiche alle specifiche dei prodotti.

ESEMPI DI APPLICAZIONI

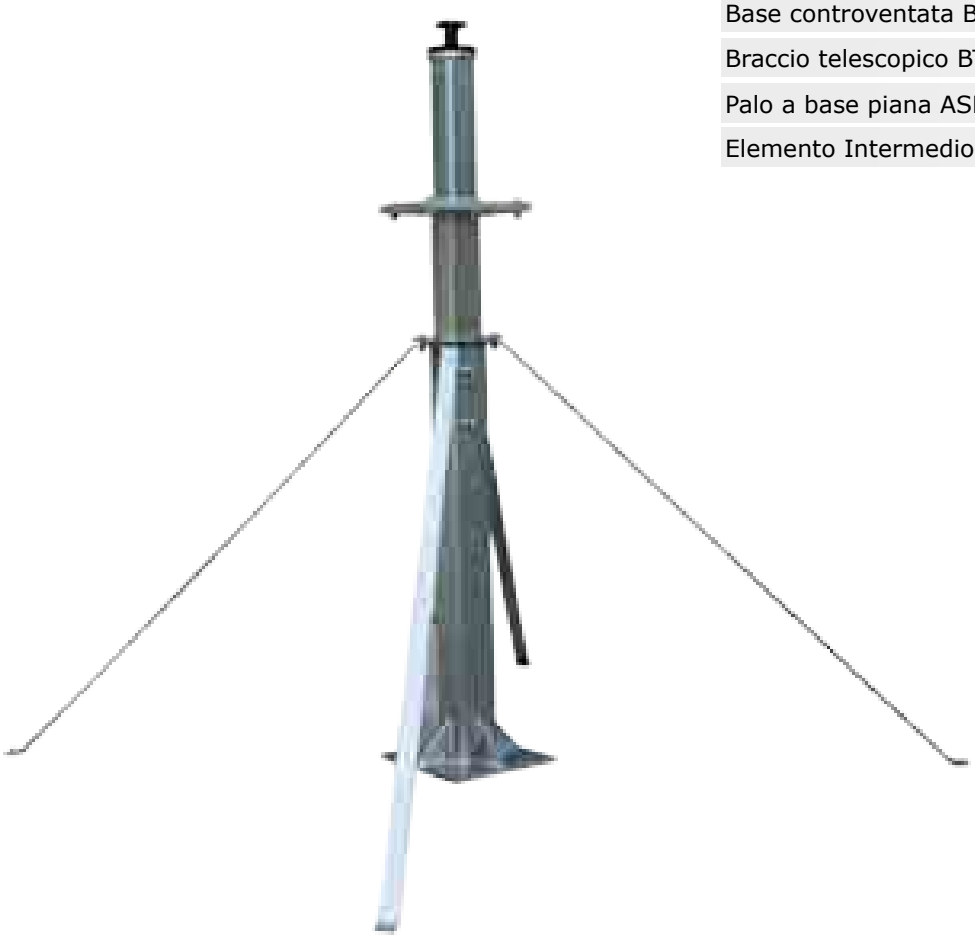

- Base controventata BPR2
- Braccio telescopico BTl2
- Palo a base piana ASP1
- Elemento Intermedio ESI

Riferimenti Normativi : UNI EN 795 – UNI EN 365 – UNI EN 362

Tau Safe System S.r.l. si riserva il diritto, in ogni momento e senza preavviso, di apportare modifiche alle specifiche dei prodotti.